器　具　明　細

品　　番	品　名	個数
L353	洗面器	1
P69119	固定金具	1
36173(グローエ)	水栓金具	1
NL221F60WY	アングル形止水栓	1
NL81DP	Pトラップ	1

ストレート形止水栓の場合

NL211F420WY30	ストレート形止水栓	1

Sトラップの場合

NL81DS7	Sトラップ	1

参考図

本図は上記器具を組み合わせた場合の一例を示す。
止水栓、排水トラップは手洗器の取付位置に
応じ、適当なものを選択してください。

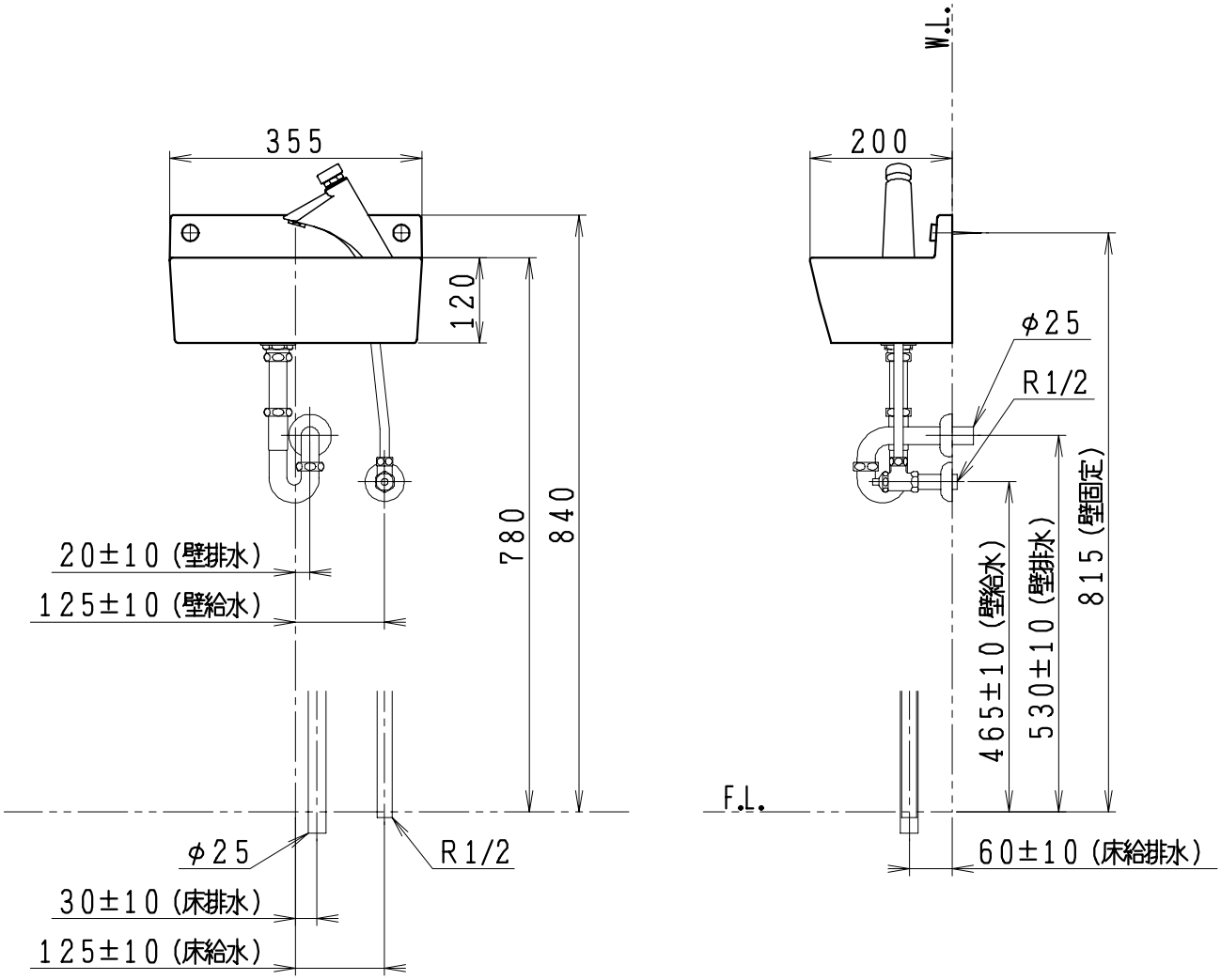

製図	写図	検図	承認	品名	壁付手洗器	品番	L353	尺度	1/10
間瀬			古林	ジャニス工業株式会社		図番	L0353005		
21・7・1	・・								