品　番	品　名	個数
LU502FEDR1	洗面化粧台	1
LUM501K	化粧鏡台	1

止水栓手配品番（アングル形の場合）

NL30S40	フレキシブルパイプ	2
NL221-75WMY	アングル形止水栓（共用形）	2

止水栓手配品番（ストレート形の場合）

NL30S40	フレキシブルパイプ	2
NL211-330WMY	ストレート形止水栓（共用形）	2

※止水栓は別途
※化粧鏡台
電源：１００Ｖ，５０/６０Ｈｚ
コンセント容量：１２００Ｗ
電源コードの取出しは、左右及び上側

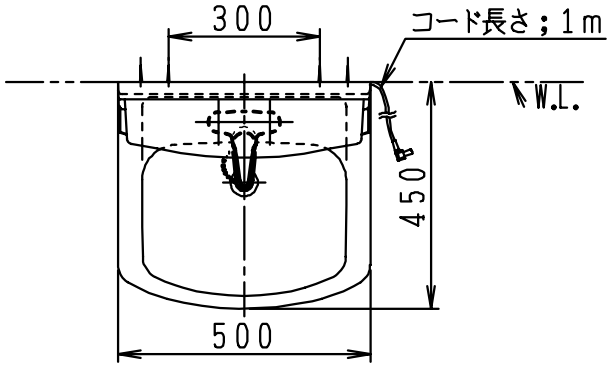

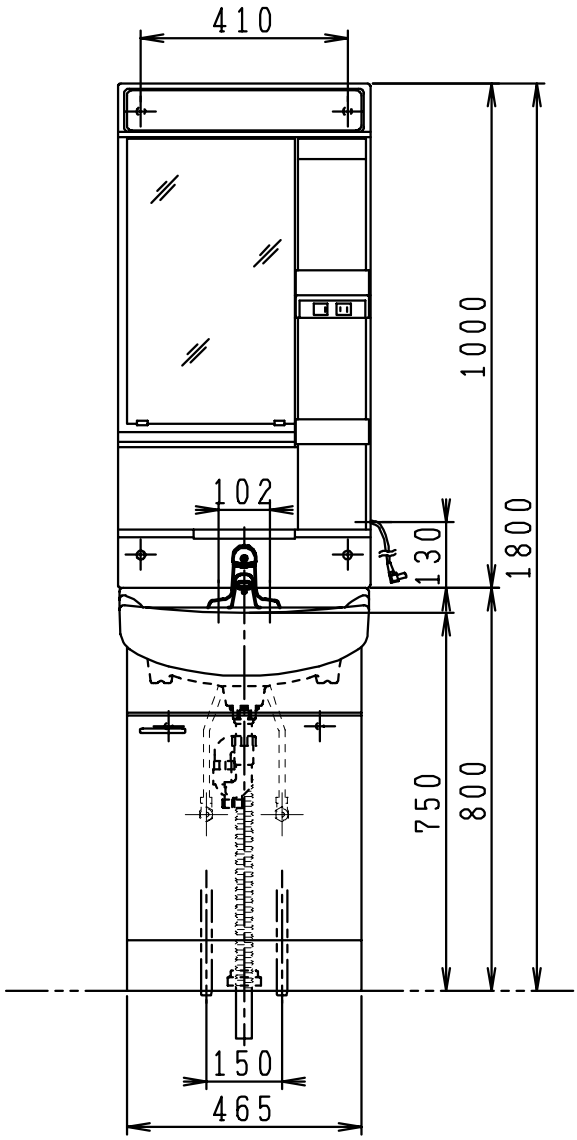

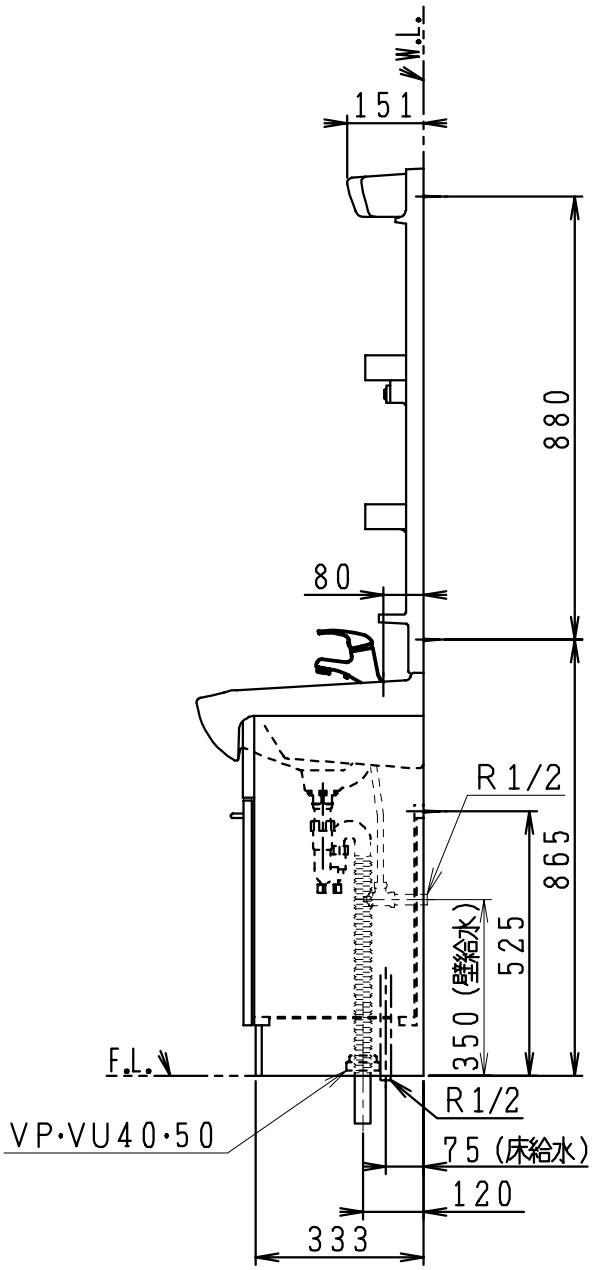

製図	写図	検図	承認	品名	品番	尺度
間瀬			古林	500mm幅 洗面化粧ユニット	LU502FEDR1 LUM501K	1/15
21･7･16	・・			ジャニス工業株式会社	図番 LU110820	