品　番	品　名	個数
LU602CFJ	洗面化粧台	1
LUM601A(H)	洗面化粧台	1
NL221-75WMY	アングル形止水栓	2
NL211-300WMY	ストレート形止水栓	2

※止水栓は別途
※化粧鏡台
電源：１００Ｖ，５０/６０Ｈｚ
コンセント容量：１２００Ｗ
電源コードの取出しは、左右及び上側
品番末尾にＨの付く場合は、くもり止め
ヒーター付

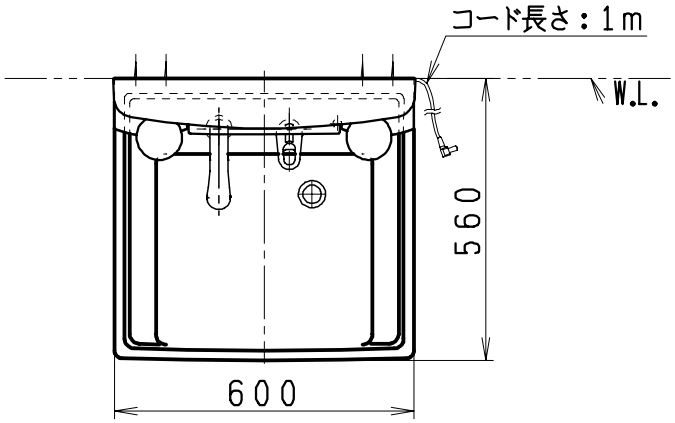

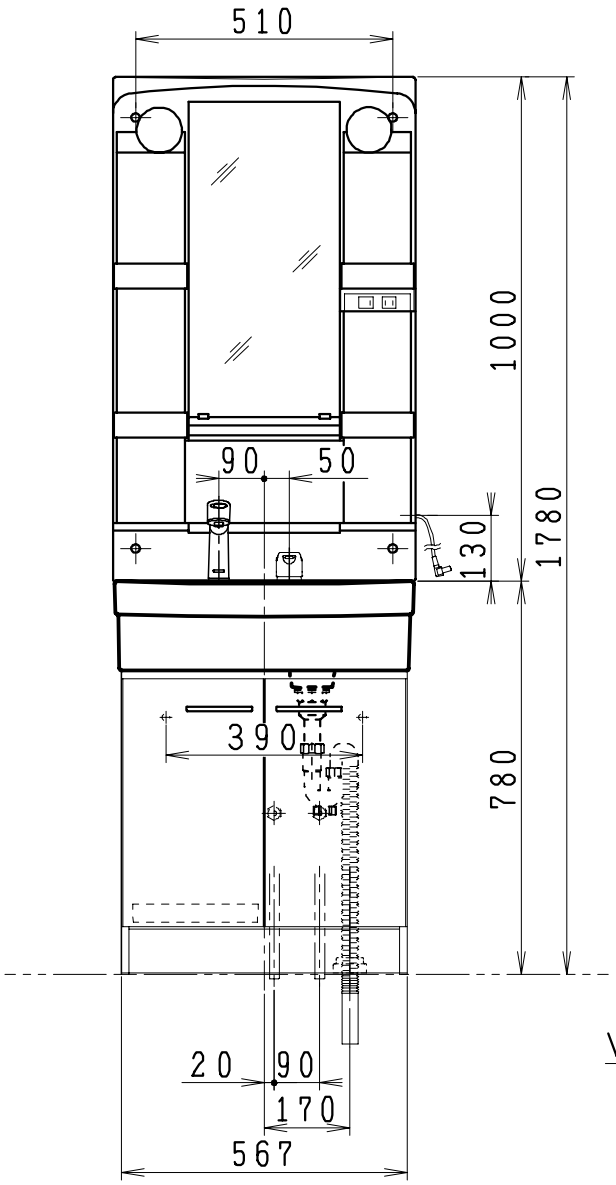

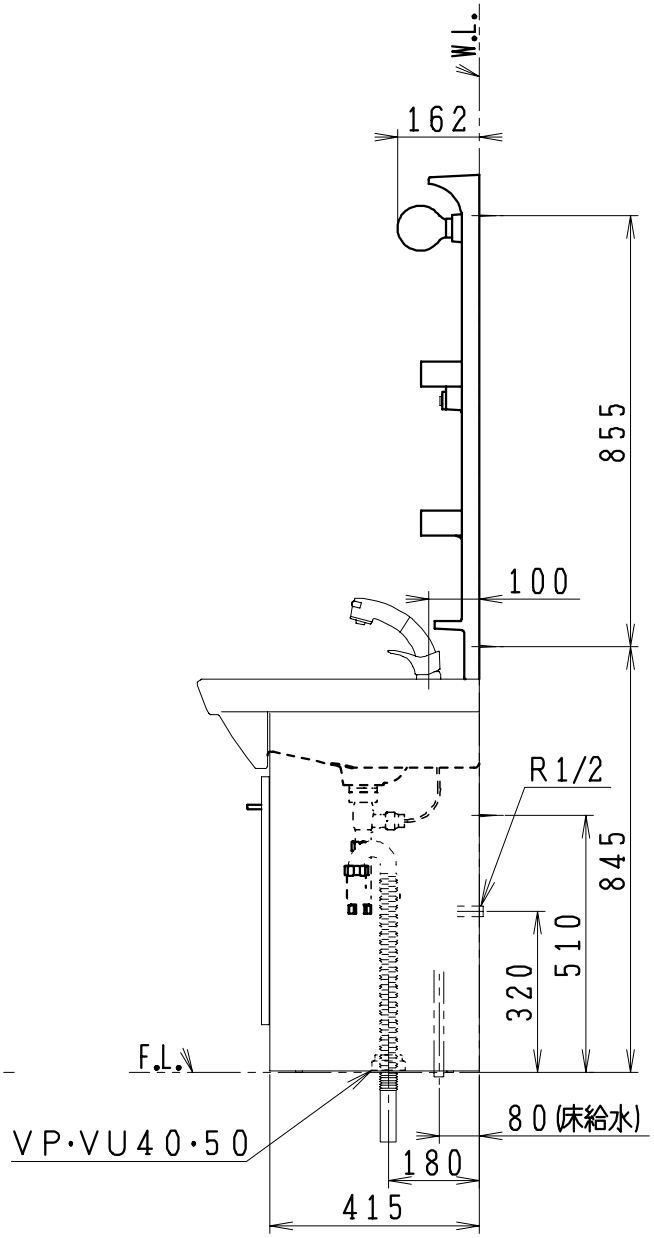

製図	写図	検図	承認	品名	品番	尺度
間瀬		中村	古林	600mm幅 洗面化粧ユニット	LU602CFJ LUM601A(H)	1/15
20・2・15				ジャニス工業株式会社	図番 LU215371	