品　番	品　名	個数
LU751CFJY	洗面化粧台	1
LUM753MKH	化粧鏡台	1
NL221-75WMY	アングル形止水栓	2
NL211-330WMY	ストレート形止水栓	2

※止水栓は別途
※化粧鏡台
電源：１００Ｖ，５０/６０Ｈｚ
コンセント容量：１２００Ｗ
電源コードの取出しは、左右及び上側
くもり止めヒーター付

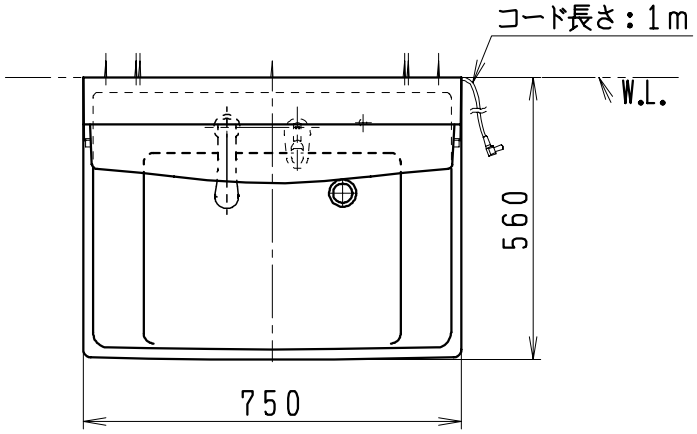

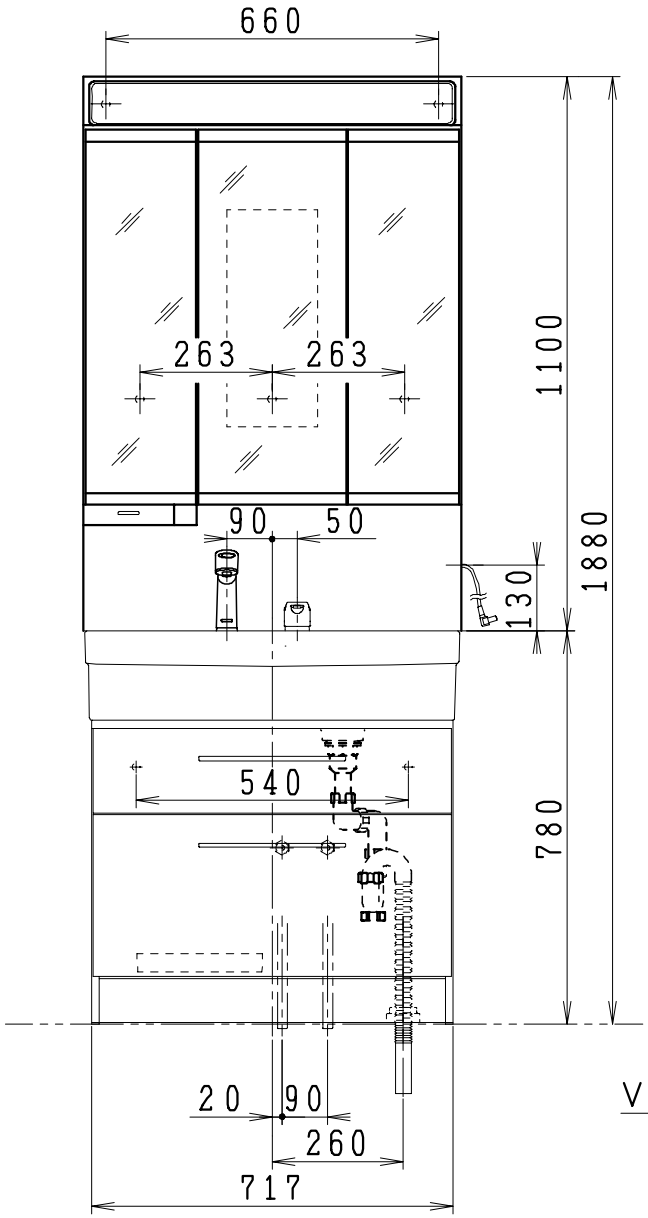

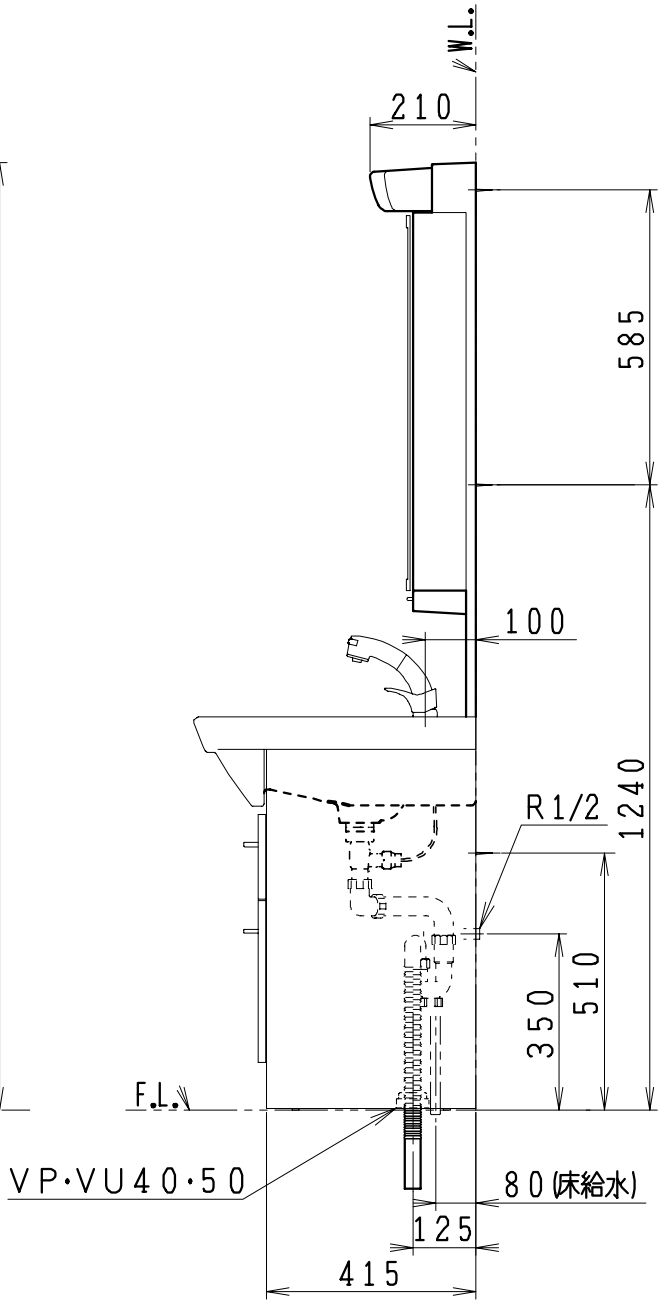

製図	写図	検図	承認	品名	750mm幅 洗面化粧ユニット	品番	LU751CFJY LUM753MKH	尺度	1/15
間瀬		中村	古林	ジャニス工業株式会社		図番	LU315810		
20・2・15									