品　番	品　名	個数
LU751RSC	洗面化粧台	1
LU751RSCY	洗面化粧台・寒冷地	
LUM753MKH	化粧鏡台	1

止水栓手配品番（アングル形の場合）

NL30S40	フレキシブルパイプ	2
NL221-75WMY	アングル形止水栓（共用形）	2

止水栓手配品番（ストレート形の場合）

NL30S40	フレキシブルパイプ	2
NL211-330WMY	ストレート形止水栓（共用形）	2

※止水栓・フレキシブルパイプは別途
※化粧鏡台
・電源：100V，50/60Hz
・コンセント容量：1200W
・電源コードの取出しは、左右及び上側
・くもり止めヒーター付

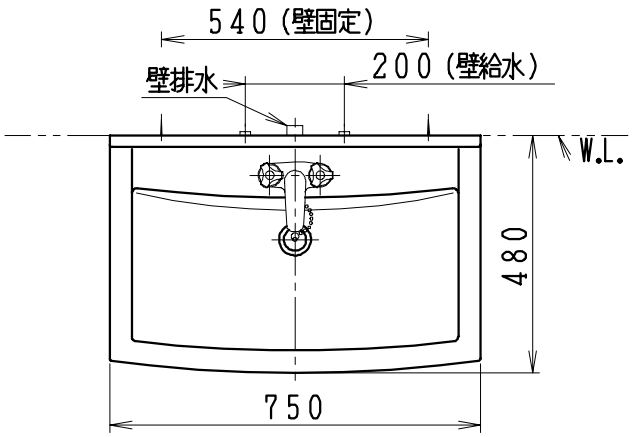

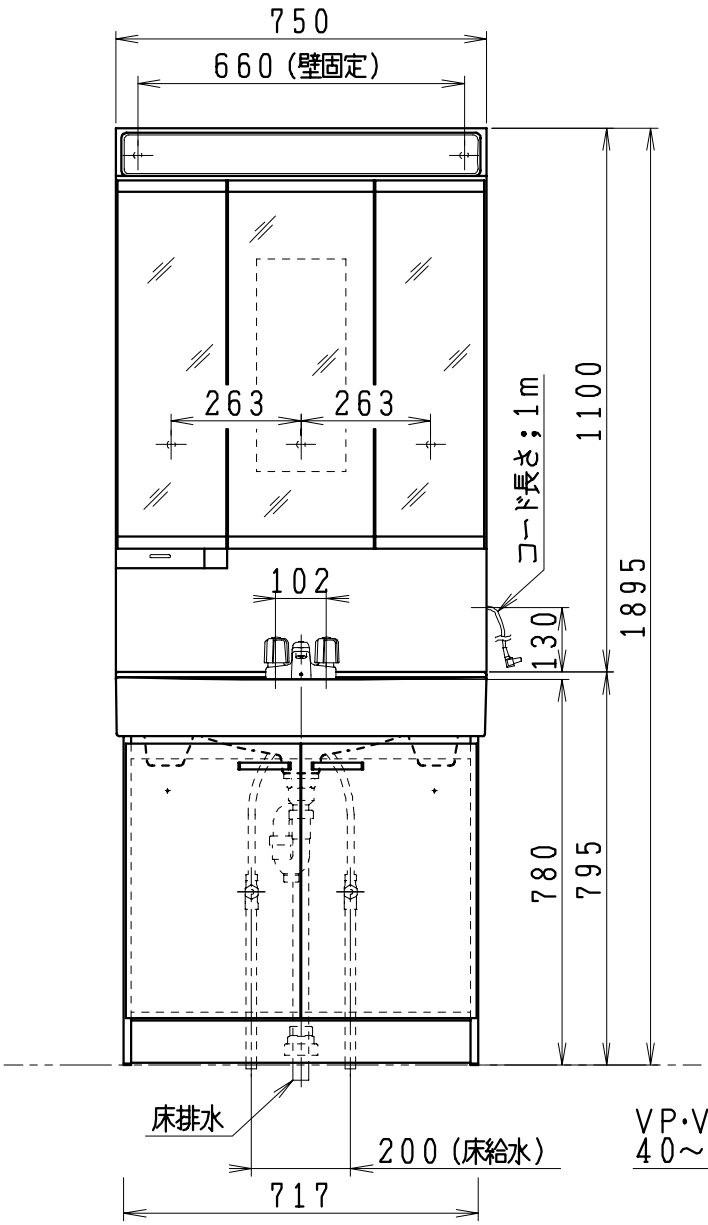

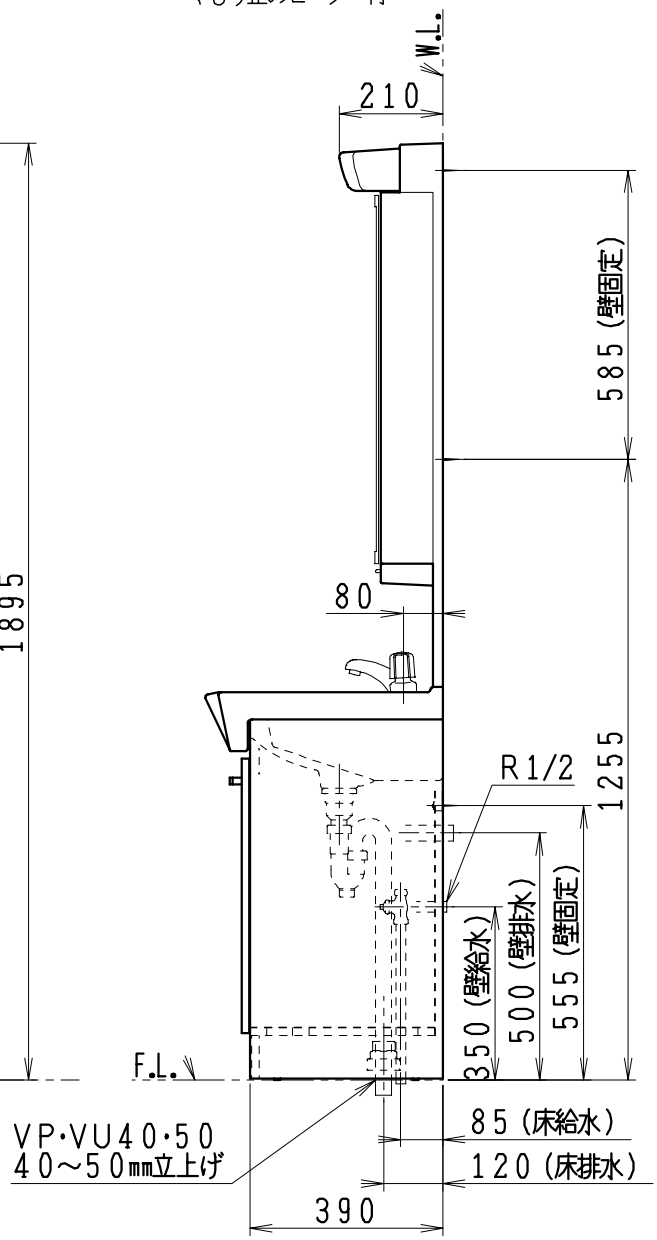

製図	写図	検図	承認	品名	750mm幅 洗面化粧ユニット	品番	LU751RSC(Y) LUM753MKH	尺度	1/15
中村				ジャニス工業株式会社		図番	LU316750		
09・10・5	・ ・								