品　番	品　名
LU754CSDR	洗面化粧台

※止水栓・L管（別途手配）

品　番	品　名
NL221-75WMY	アングル形止水栓 （壁給水用、数量：2）
NL211-420WY	ストレート形止水栓 （床給水用、数量：2）
44131	L管（壁排水用）

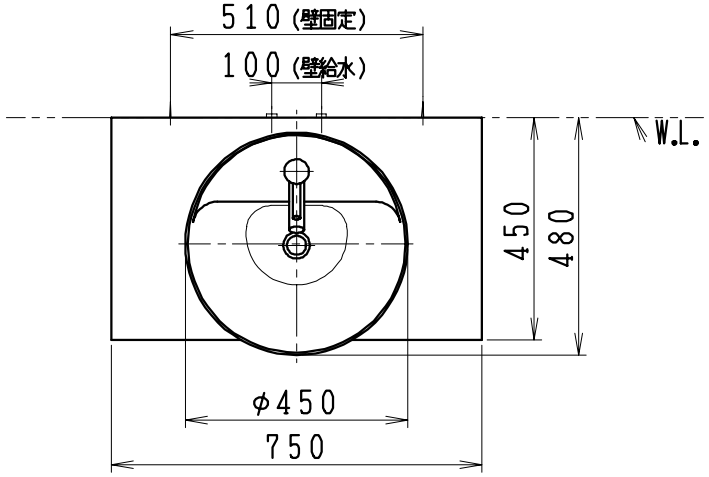

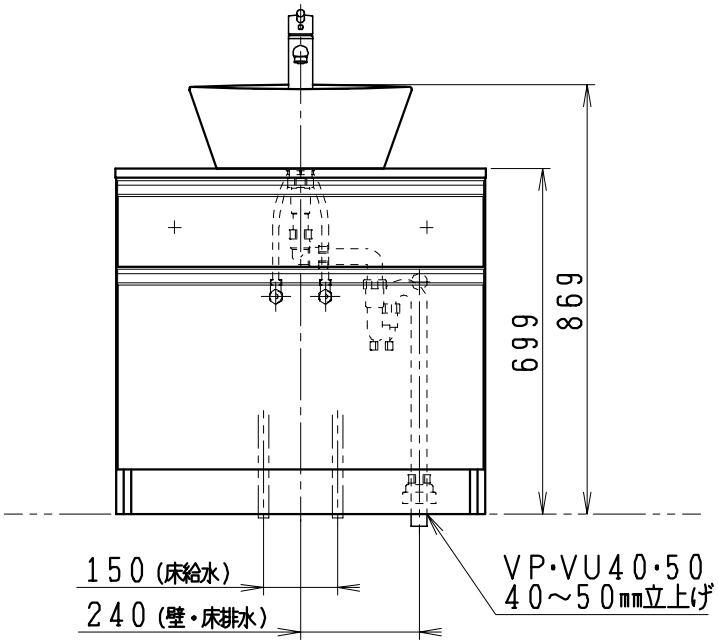

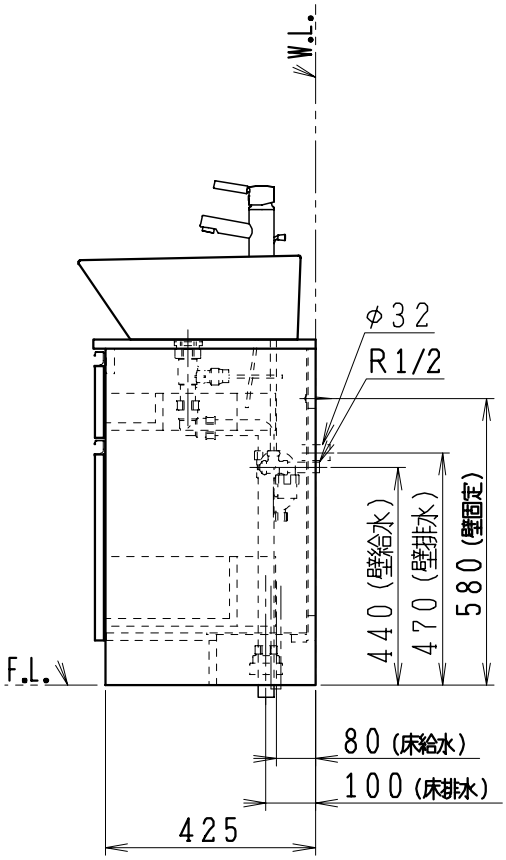

製図	写図	検図	承認	品名	750mm幅 洗面化粧台	品番	LU754CSDR型	尺度	1/15
間瀬		中村	古林	ジャニス工業株式会社		図番	LU316870		
21・10・30	・　・								