品　番	品　名
LU903CSD	洗面化粧台
LU903CSDY	洗面化粧台：寒冷地仕様

※止水栓は別途
※本図の止水栓位置は参考寸法とする

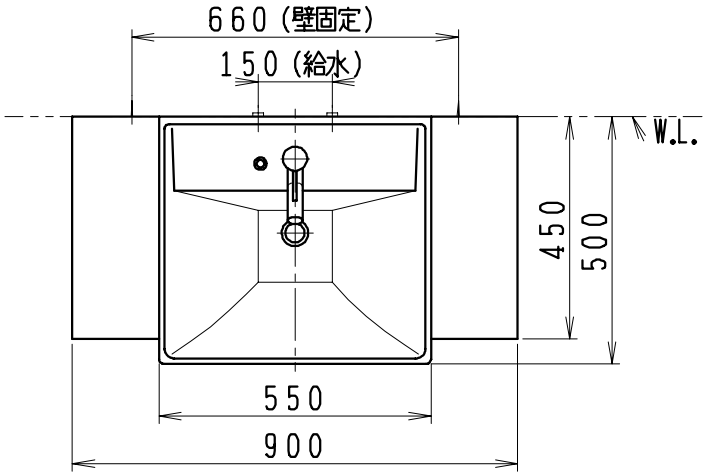

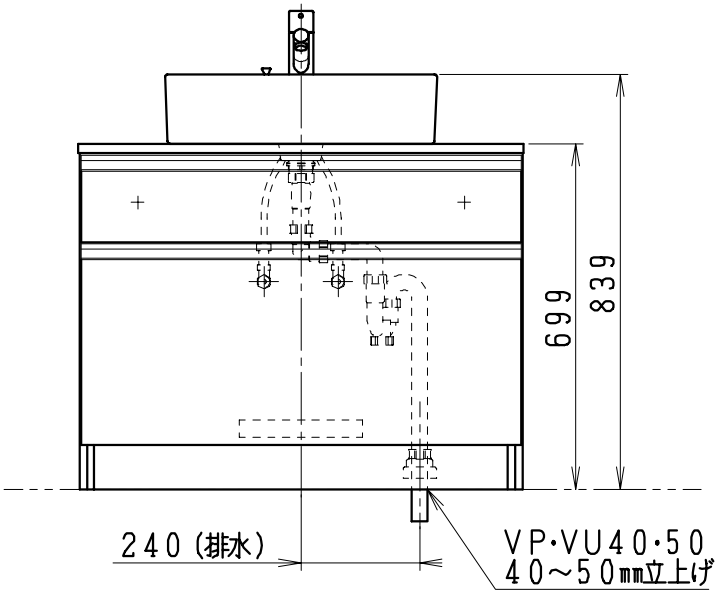

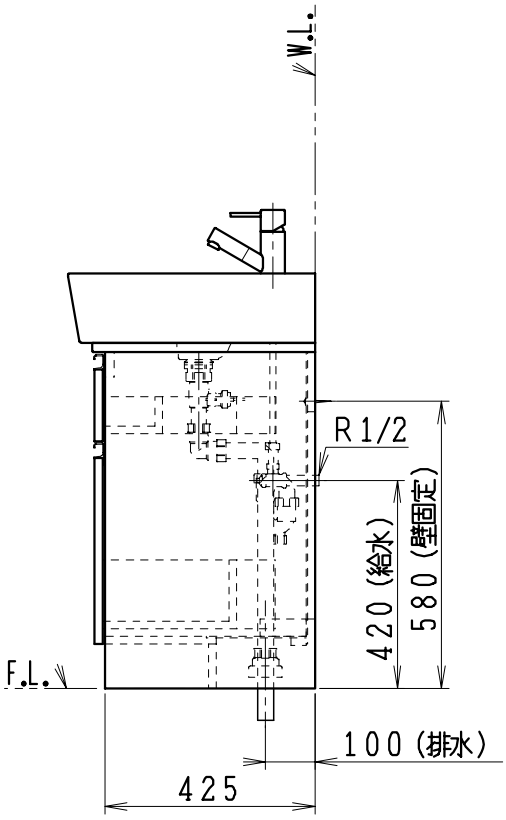

製図	写図	検図	承認	品名	品番	尺度
間瀬		中村	古林	900mm幅 洗面化粧台	LU903CSD型	1/15
20・10・30	・　・			ジャニス工業株式会社	図番 LUA10060	