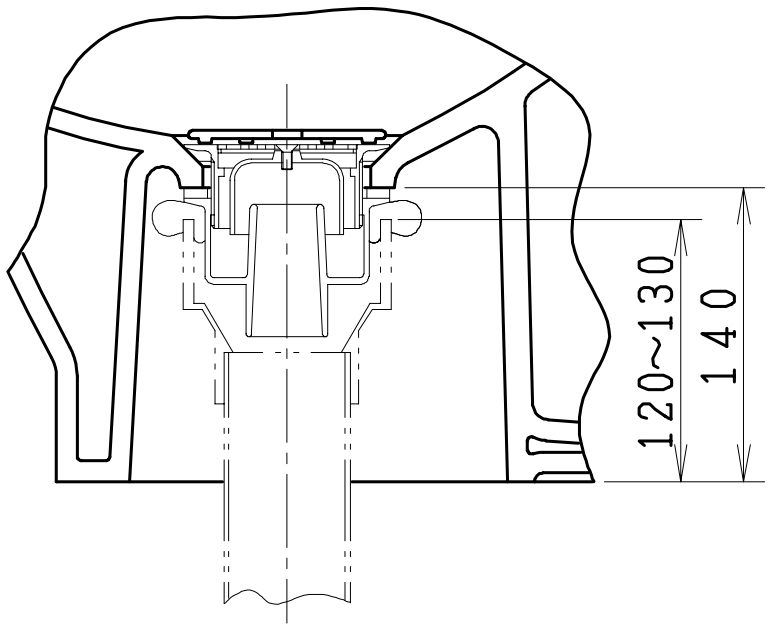

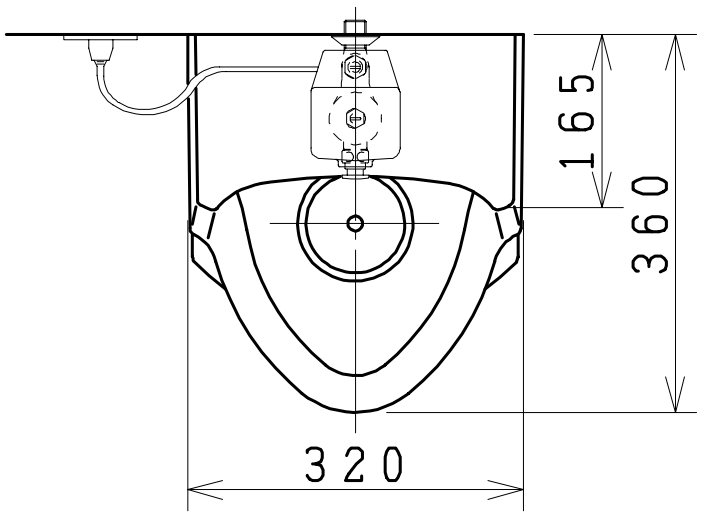

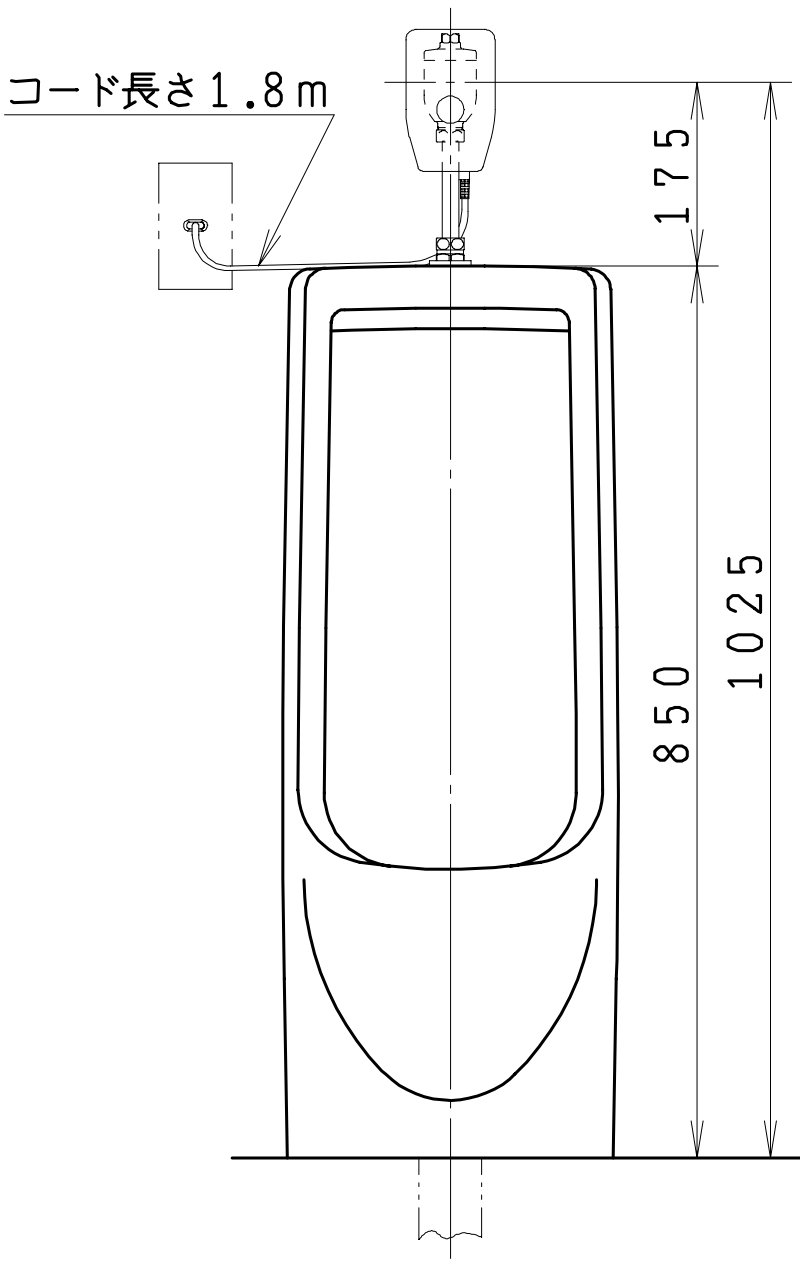

器　具　明　細

品　　名	個数
小便器	1
フラッシュバルブ	1
スパッド	1
排水金具	1
ガスケット	1
凍結防止ヒーター	1

注：給水には最低必要水圧0．07MPa {0．7Kgf／cm²}（流動時）、（最高水圧0．7MPa {7．0kgf／cm²}）確保してください。

凍結防止ヒーターの仕様
電源　AC100V　50／60Hz
消費電力　12．8W

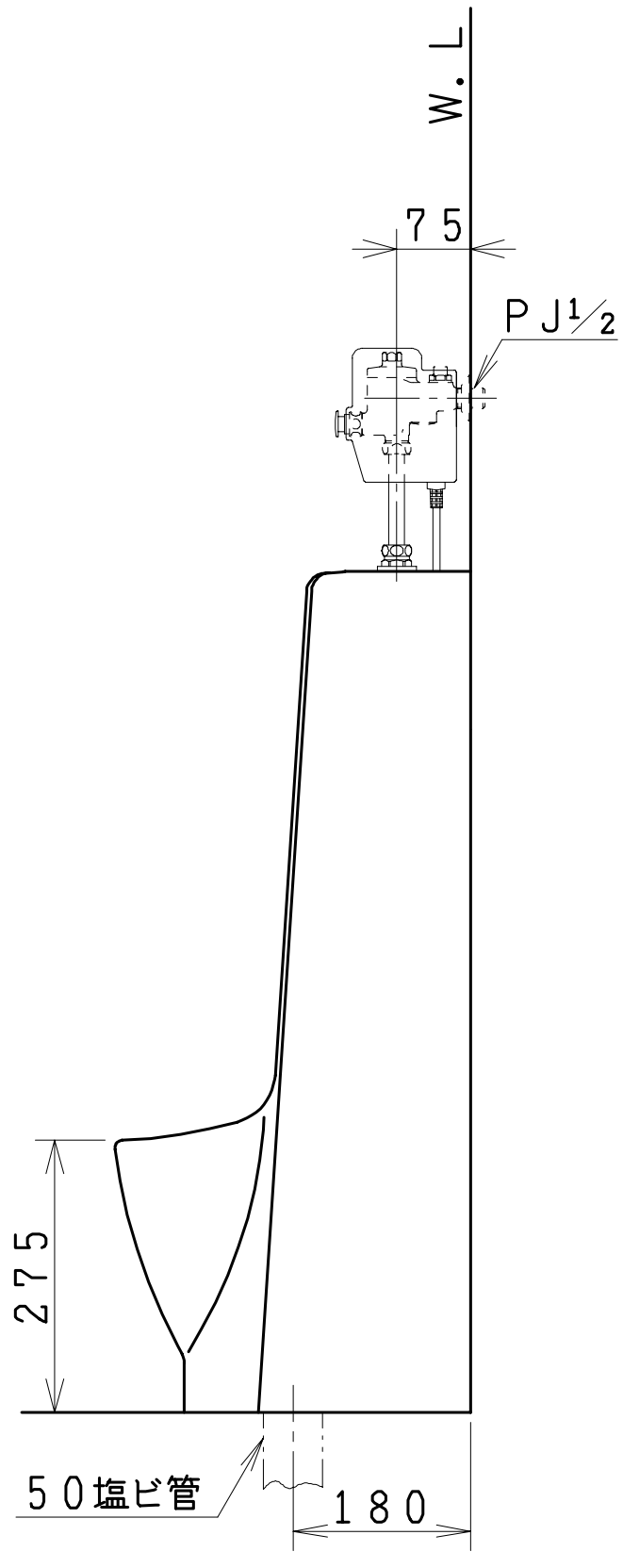

製図	写図	検図	承認	品名	簡易水洗小便器（洗浄弁式）（付属金具一式セット品）	品番	US33A6E	尺度	1/10
宮田		中村	岩田		ジャニス工業株式会社	図番	U033A003		
11·10·19	・　・								