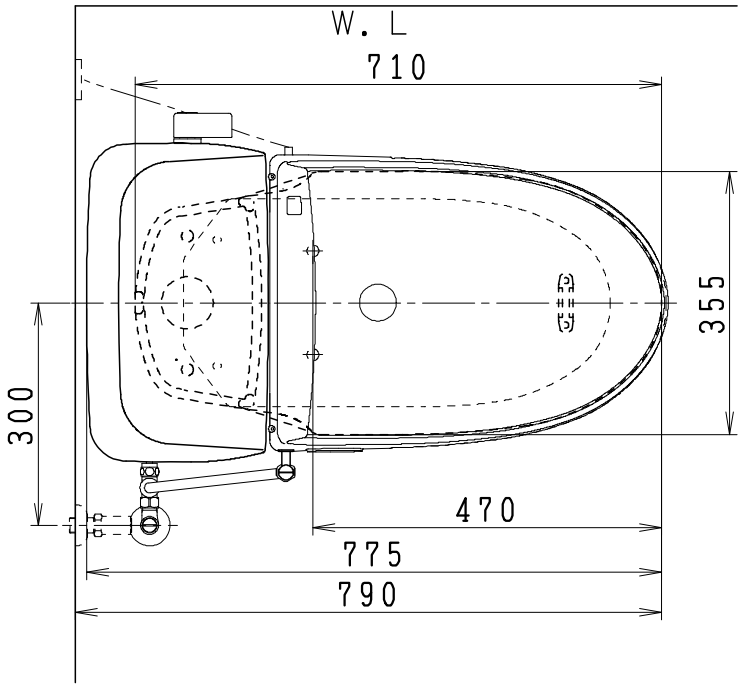

UNC8080AGCの内訳		
品　番	品　名	個数
SC8080-AGC	便器セット	1
ST6020-0EL	タンクセット	1
JCS-851DRN	温水洗浄便座	1

・便器セットはヒーター仕様を示します。
ヒーター便器の仕様（コード長さ1m）
電源　AC100V 50／60Hz
消費電力　23W
・温水洗浄便座の仕様
電源　AC100V 50／60Hz
最大消費電力　1055W

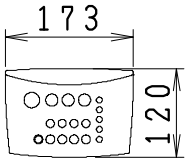

リモコン

リモコンは信号の届く位置に
設置してください

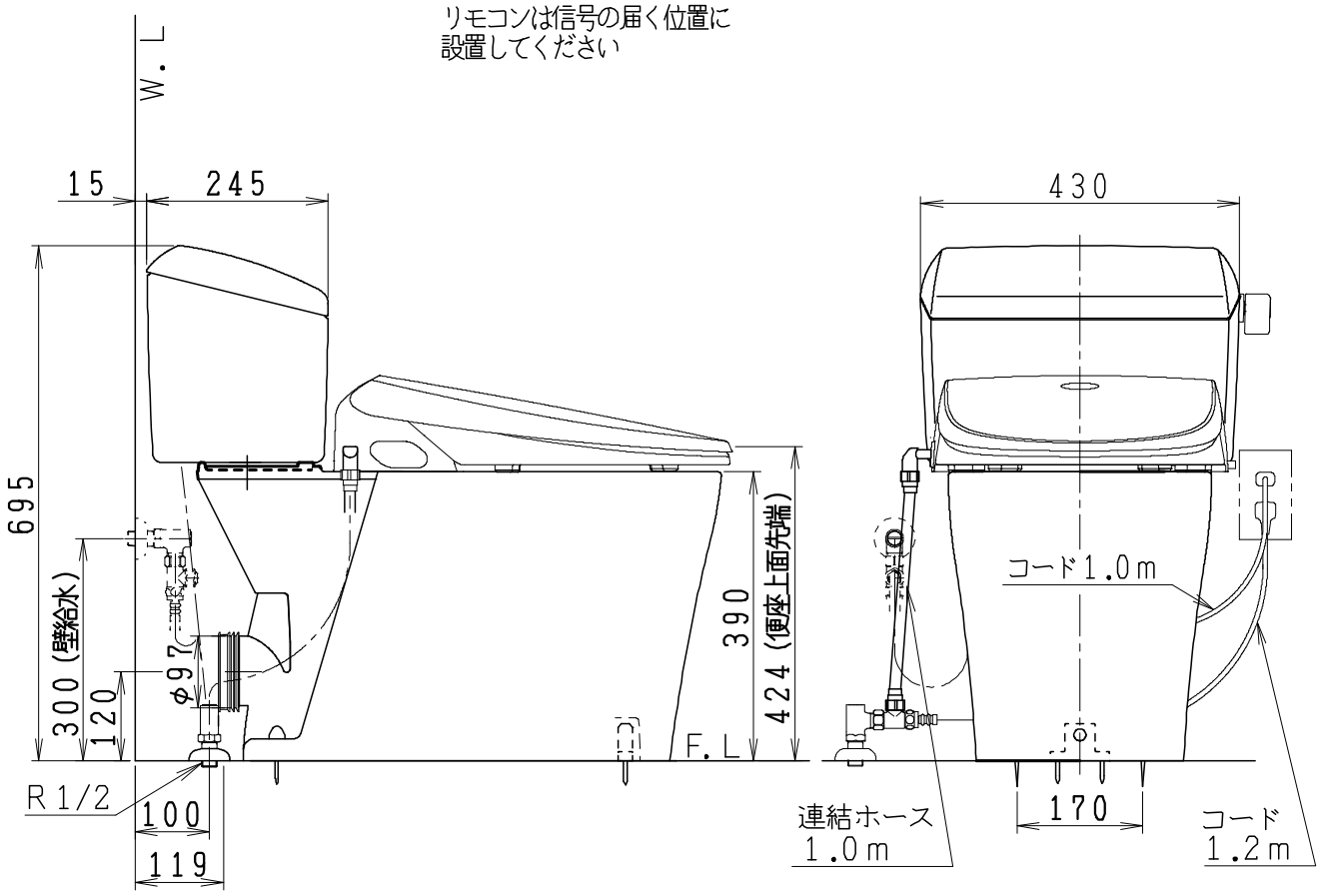

製図	写図	検図	承認	シリーズ名	品番	UNC8080AGC	尺度	1/10
亀井		地名坊	間瀬	ユニクリン（851）				
27・2・23	・・			ジャニス工業株式会社	図番	C808PT020		