| 番号 | 品　　名 | 材　　質 | 個数 | 備　　考 |
|---|---|---|---|---|
| 1 | 本体 | 合成樹脂 | 1 | カラー対応 |
| 2 | 軸 | 合成樹脂 | 2 | カラー対応 |
| 3 | 紙切板 | 合成樹脂 | 1 | カラー対応 |
| 4 | タッピンネジ | ステンレス | 3 | ナベ |
| 5 | 座金 | ステンレス | 3 | |

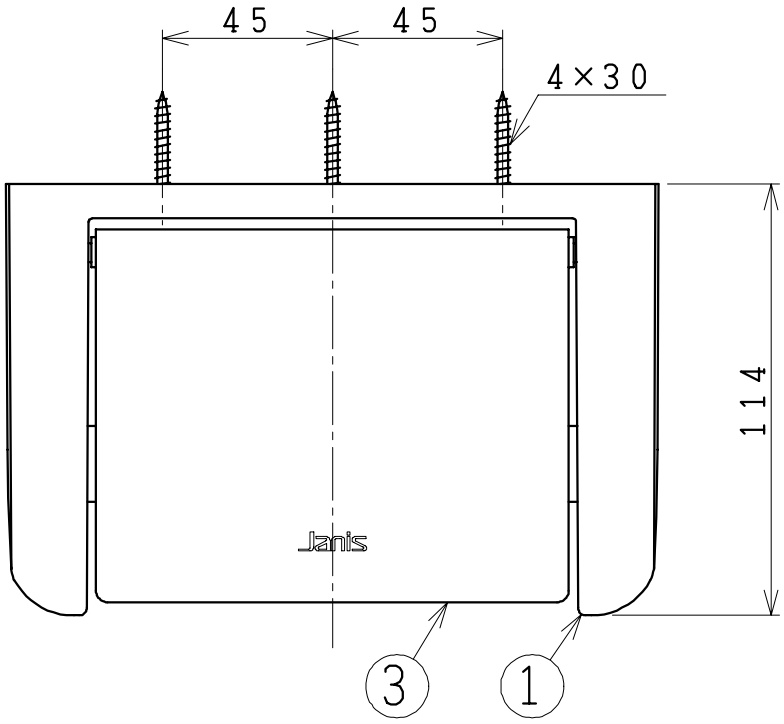


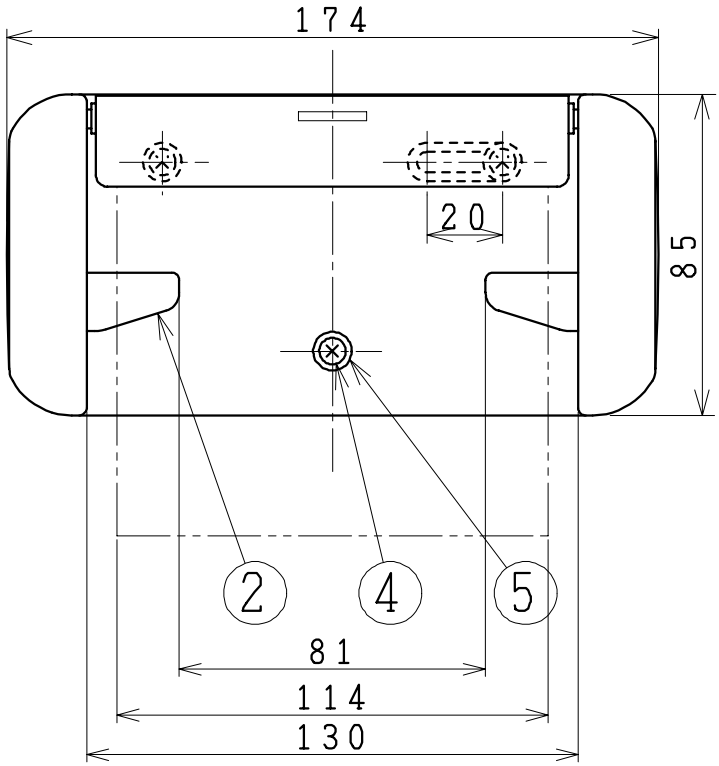


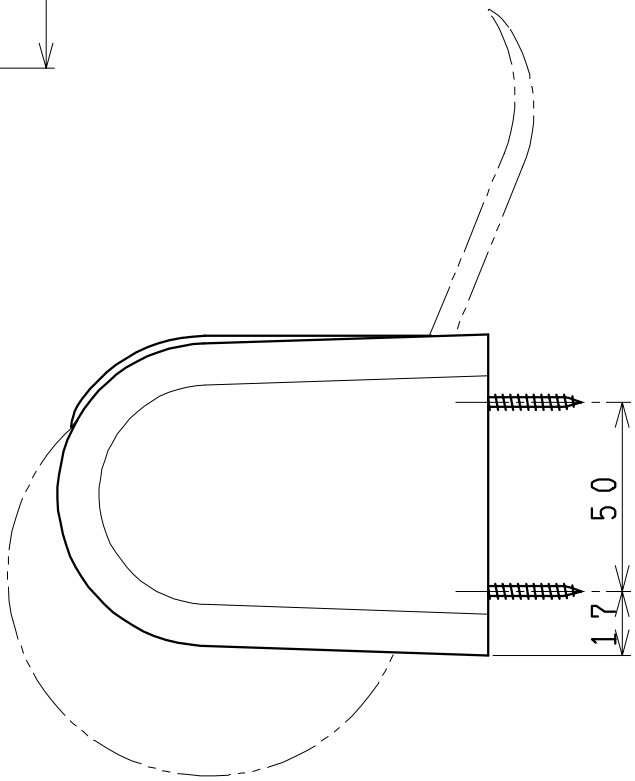


| 製図 | 写図 | 検図 | 承認 | 品名 | 樹脂製ワンタッチ式紙巻器 | 品番 | NC7VJ | 尺度 | NS |
|---|---|---|---|---|---|---|---|---|---|
| 風穴 | | 地名坊 | 又場 | ジャニス工業株式会社 | | 図番 | 201451 | | |
| 16・1・23 | ・・ | | | | | | | | |