番号	品名	材質	個数	備考
1	支持金具	黄銅棒	2	クロムメッキ
2	タッピンネジ	ステンレス	4	サラ
3	パイプ	ステンレス	1	
4	キャップ	合成ゴム	6	

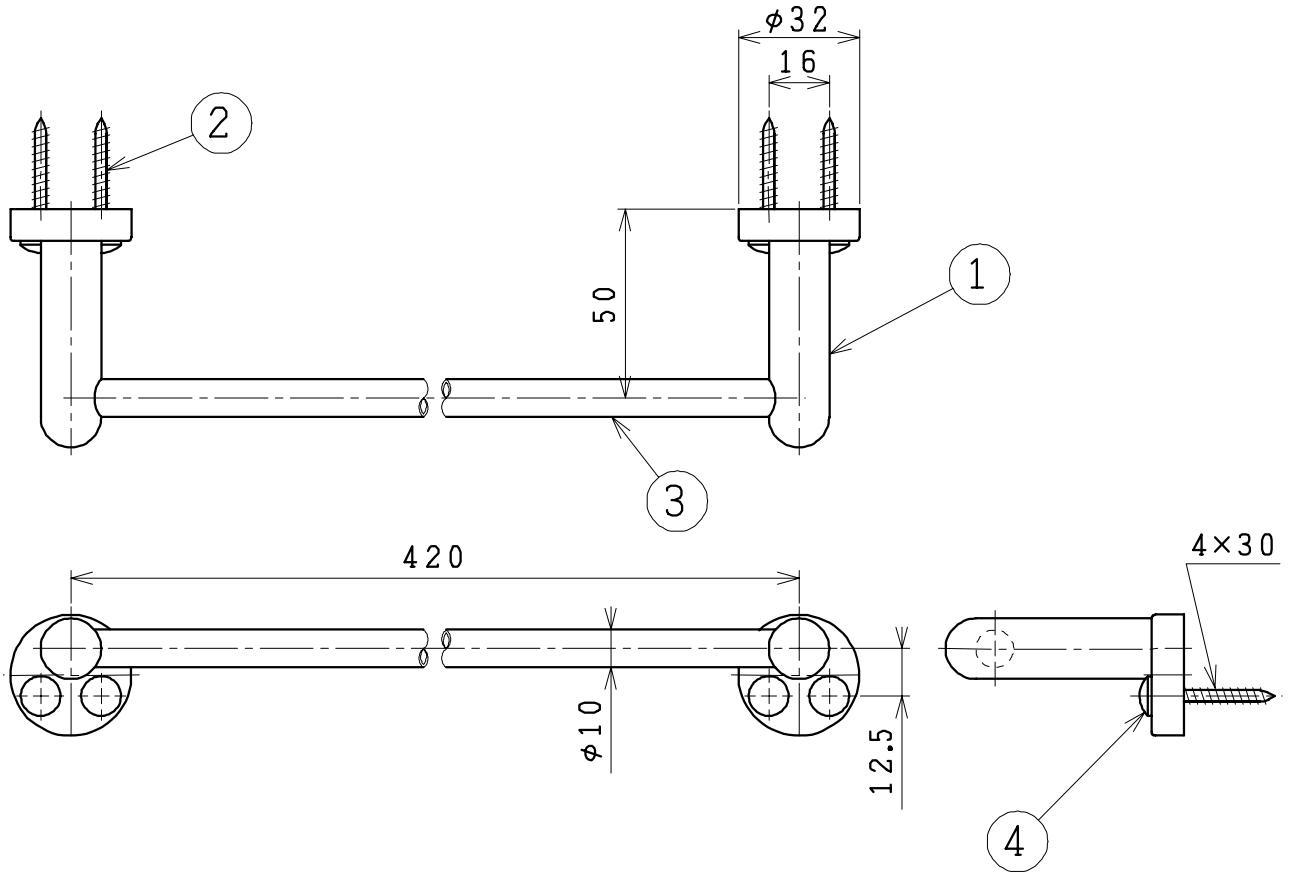

設計	製図	検図	承認	品名	タオル掛	品番	NA201	尺度	1/2
	宮田		岩田	ジャニス工業株式会社		図番	910500		
・・	13·12·3								