壁排水・壁給水の場合

品　番	品　名	個数
LS353PF	手洗器セット	1

床排水・壁給水の場合

品　番	品　名	個数
LS353SF	手洗器セット	1

床排水・床給水の場合

品　番	品　名	個数
LS353SS	手洗器セット	1

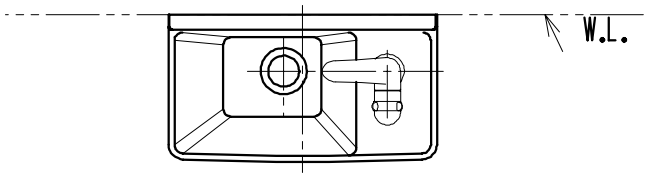

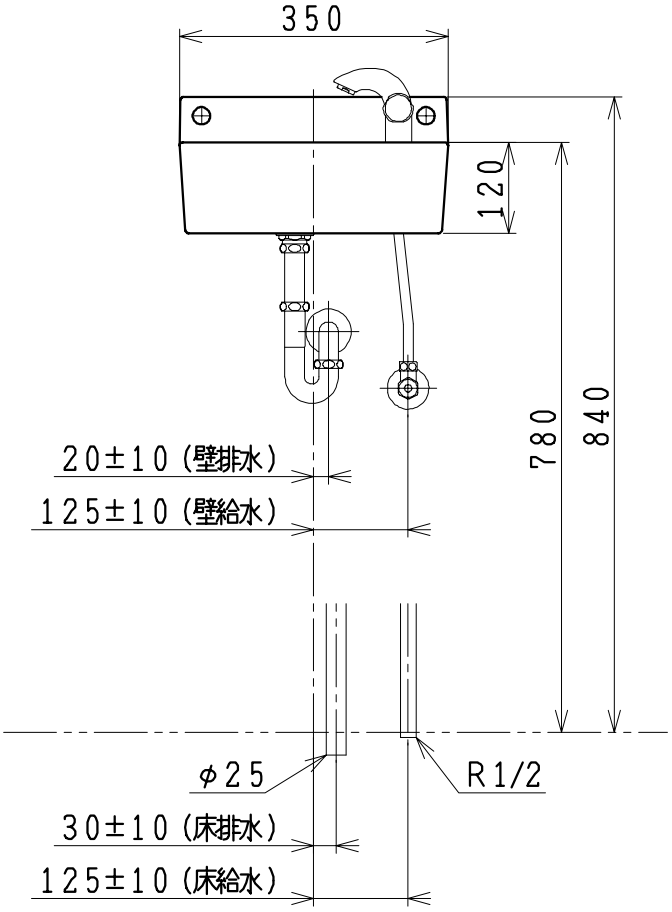

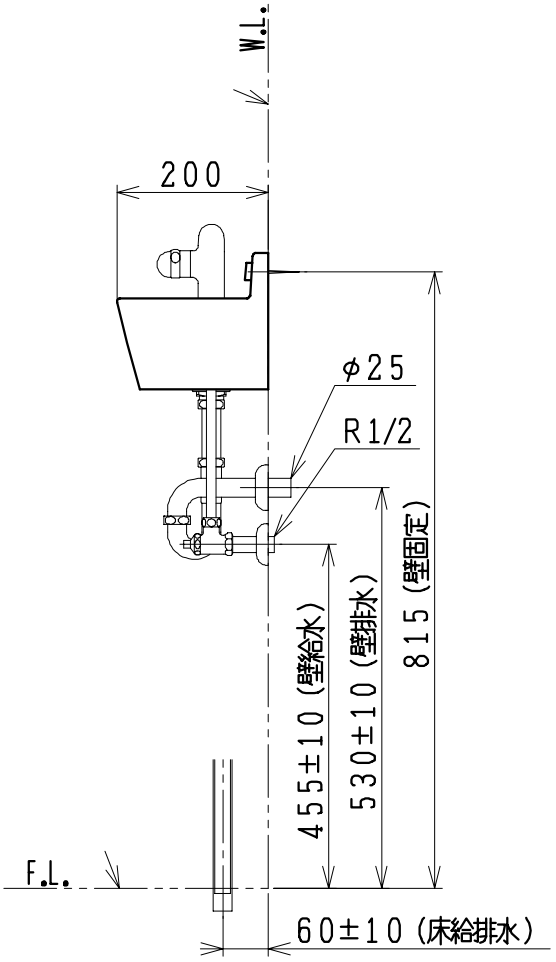

製図	写図	検図	承認	品名	壁付手洗器	品番	LS353S(P)F(S)	尺度	1/10
風穴		間瀬	又場	ジャニス工業株式会社		図番	L0353001		
17·10·3	・・								