器具明細

品番	品名	個数
SC73S-AT	便器セット	1
ST78U-0AE0A	タンクセット	1
NC7VJ	ワンタッチ式紙巻器	1
NC801W1	前丸便座	1

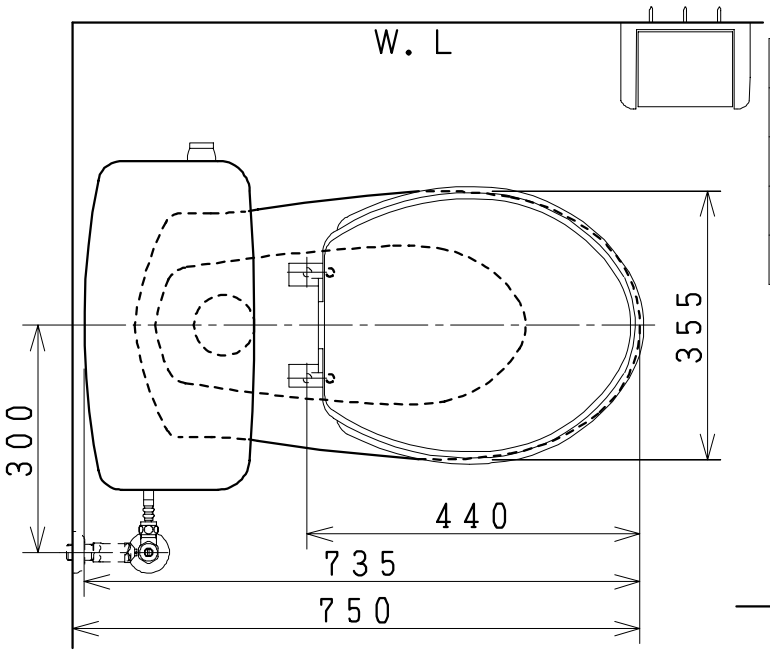

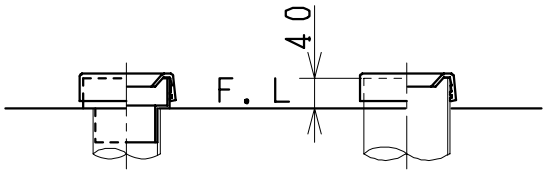

VU、VP75の場合
床面カット

VU、VP100の場合
床上40㎜カット

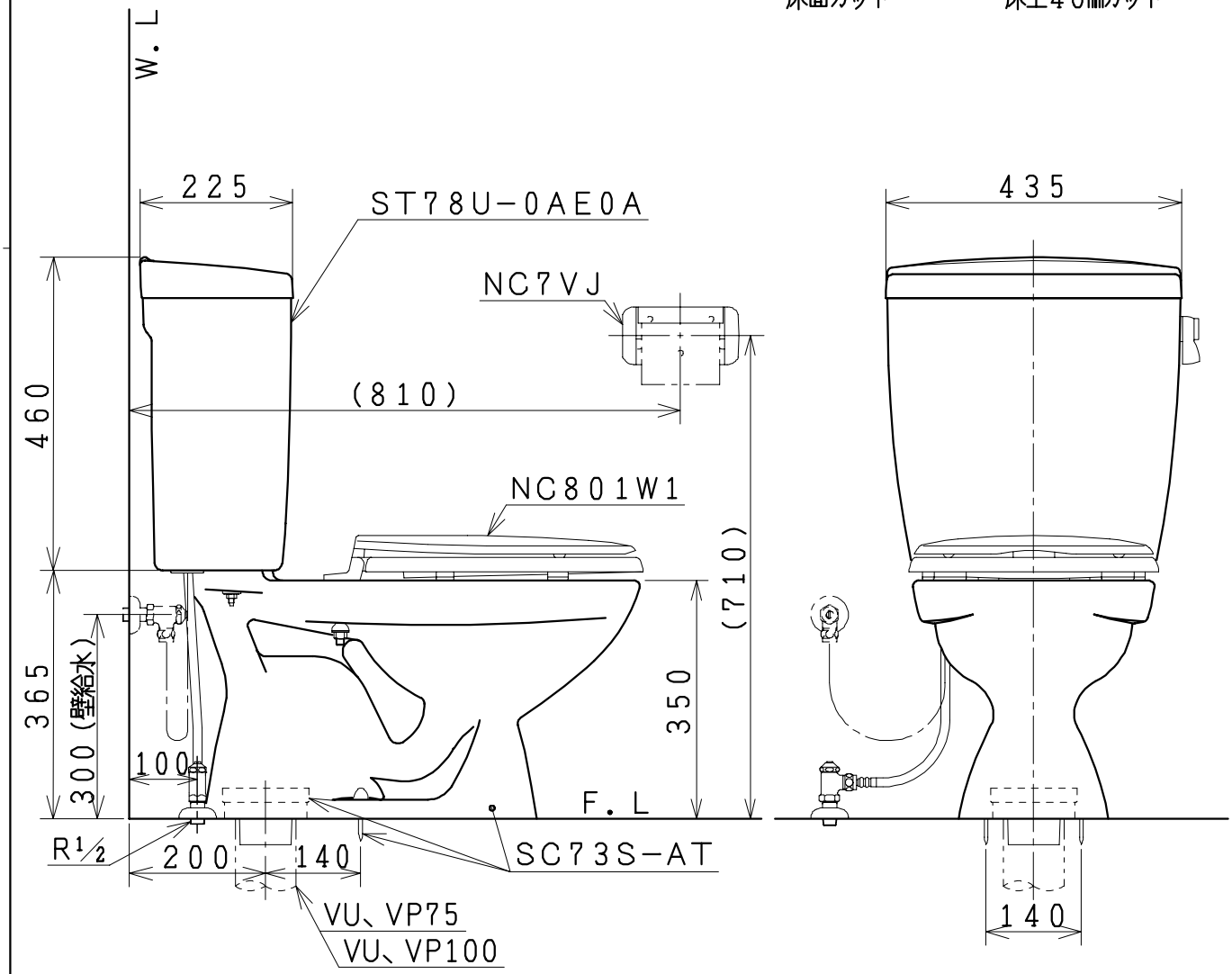

有効水量 8ℓ

製図	写図	検図	承認	品名	品番	尺度
風穴		間瀬ゅ	又場	洋風タンク密結洗落し便器セット 防露型密結ロータンクセット(8ℓ)	SC73S-AT ST78U-0AE0A	1/10
17・4・20	・・			ジャニス工業株式会社	図番 C464W023	