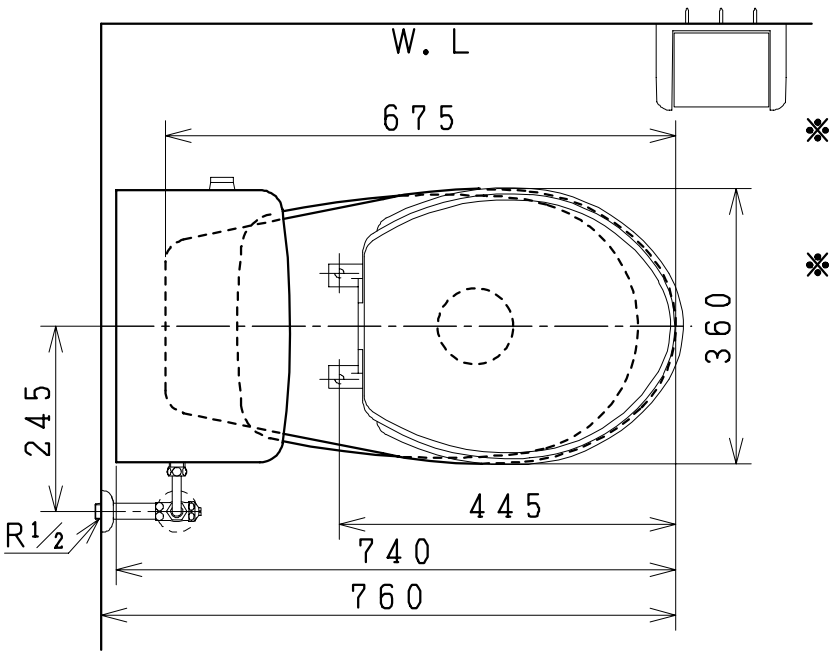

器具明細

	品番	品名	個数
	CS98	簡易水洗便器	1
※	NC170LFY-T	アングル形止水栓(共用形)	1
	NC7VJ	ワンタッチ式紙巻器	1

床給水の場合

※	NC140LSKY-T	ストレート形止水栓(共用形)	1

止水栓と紙巻器は別途手配になります。

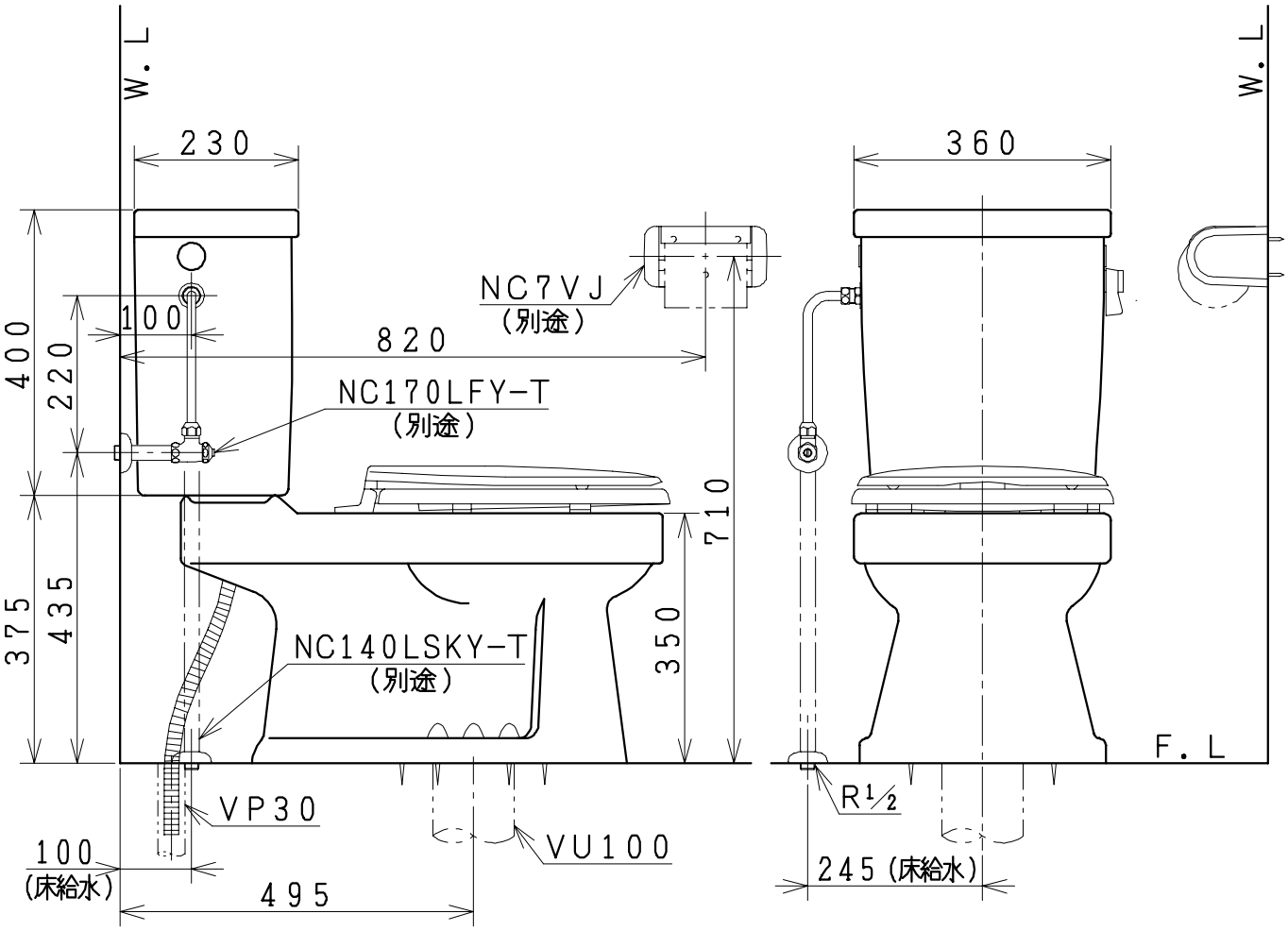

製図	写図	検図	承認	品名	簡易水洗便器	品番	CS98	尺度	1/10
・・	風穴 17·3·15	間瀬	又場	ジャニス工業株式会社		図番	C0201350		