器具明細

品番	品名	個数
CS98N	簡易水洗便器	1
NC813WHS	前丸暖房便座	1
※ NC170LFY-T	アングル形止水栓	1
NC7VJ	ワンタッチ式紙巻器	1

床給水の場合

※ NC140LSKY-T	ストレート形止水栓	1

・止水栓と紙巻器は別途手配になります。
・前丸暖房便座の仕様
電源　AC100V　50／60Hz
最大消費電力　45W

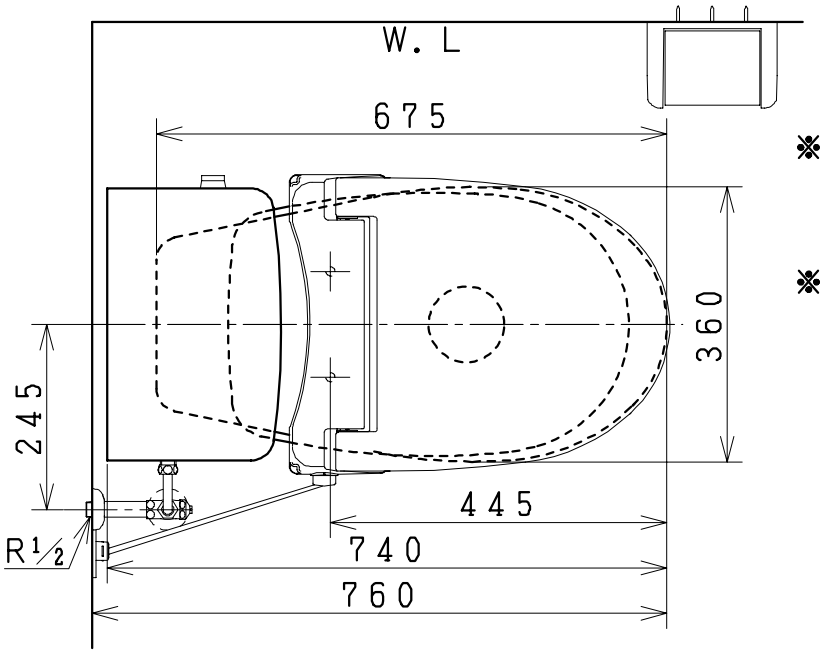

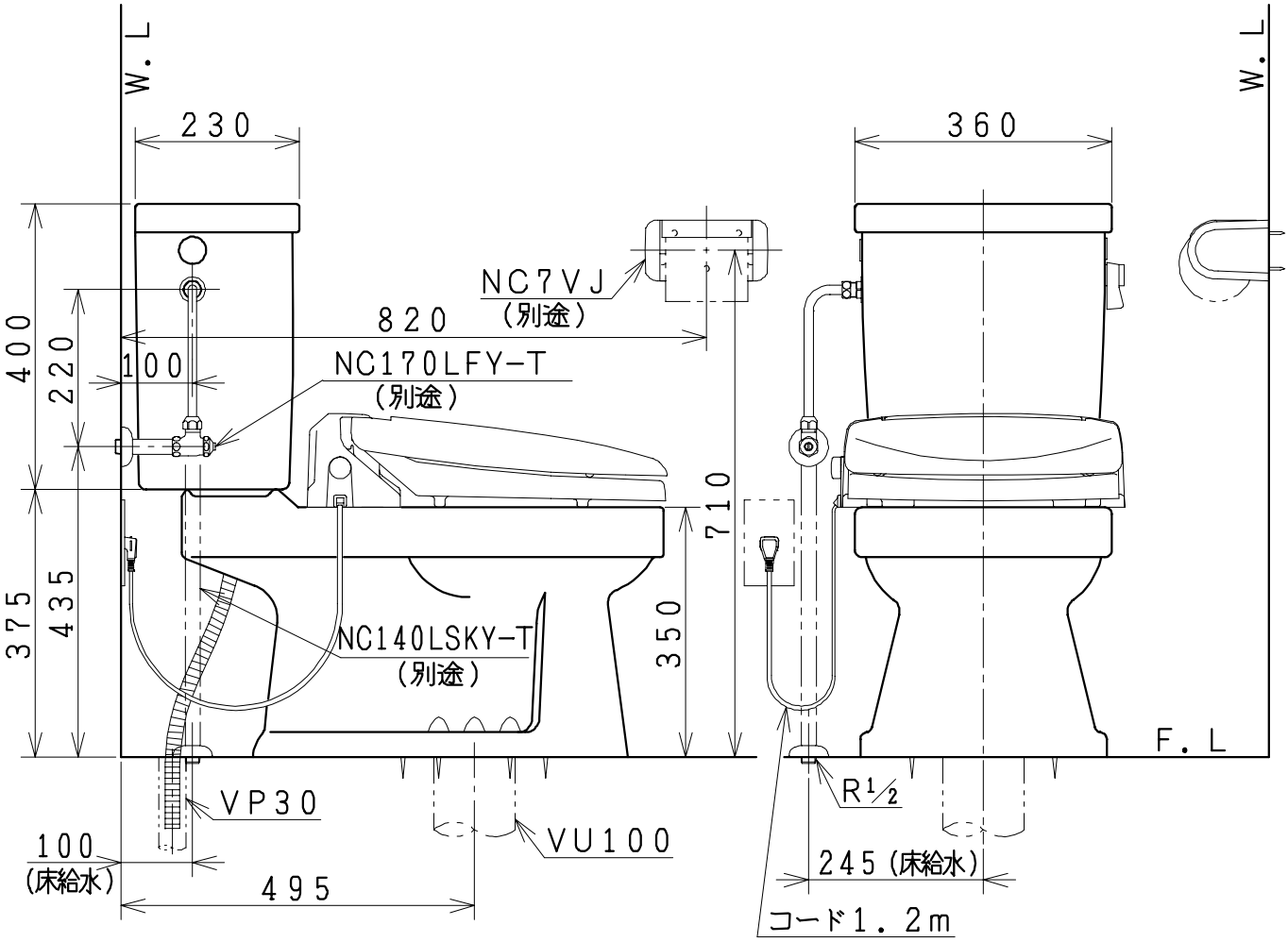

製図	写図	検図	承認	品名	簡易水洗便器	品番	CS98N NC813WHS	尺度	1/10
・・	風穴 17·2·18	間瀬	又場	ジャニス工業株式会社		図番	C0201300		