器　具　明　細

品　番	品　名	個数
L81	手洗器	1
NL15−MY	衛生水栓	1
NL3DP	Pトラップ	1
NT7A	化粧頭付木ねじ	2

Sトラップの場合

NL3DS	Sトラップ	1

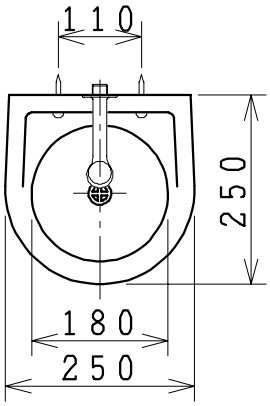

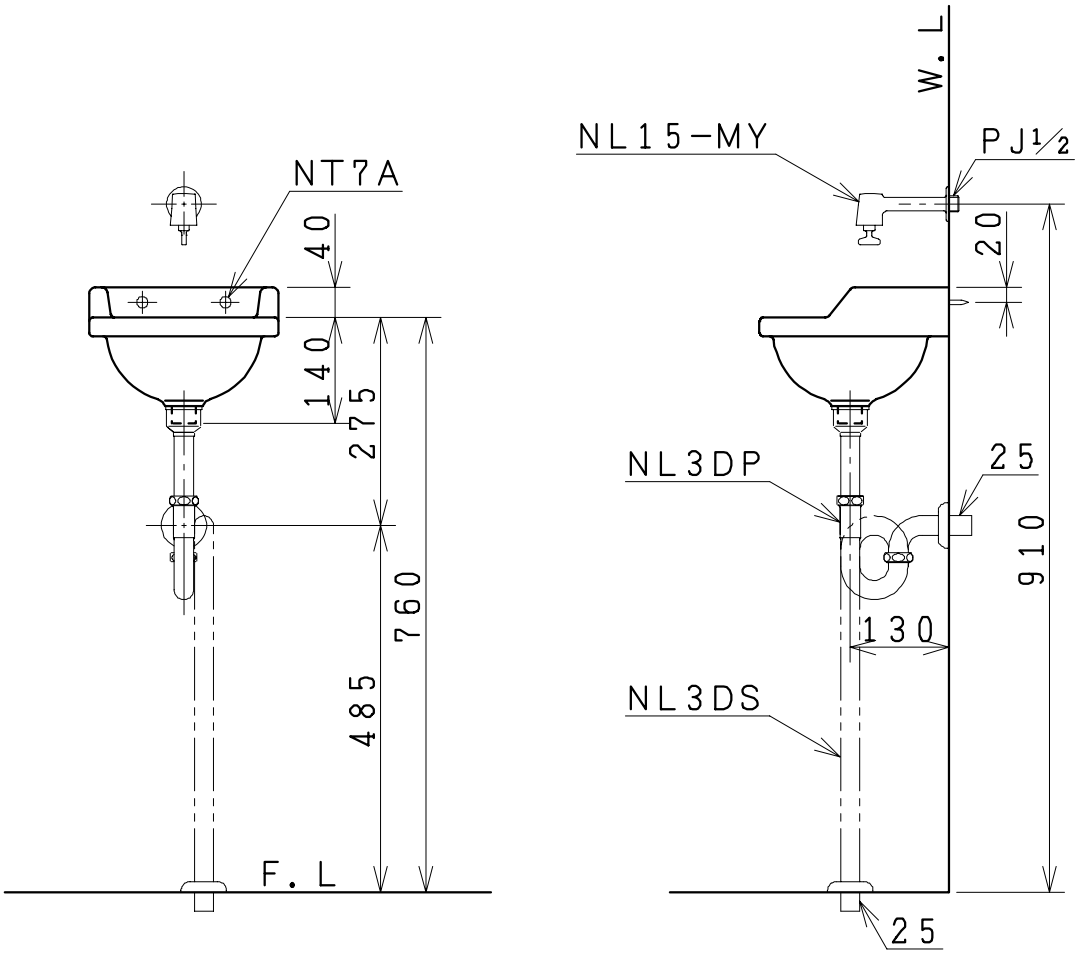

製図	写図	検図	承認	品名	平付小形手洗器	品番	L81	尺度	1/10
風穴		間瀬ゅ	又場	ジャニス工業株式会社		図番	L0081011		
17・4・25	・・								