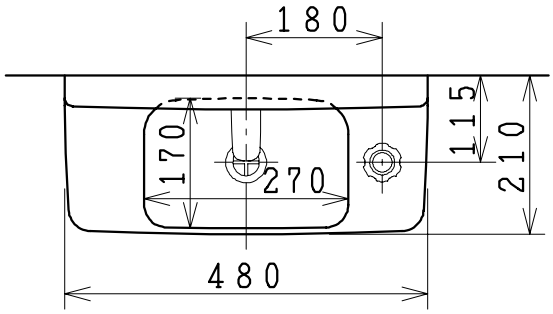

器　具　明　細

品　番	品　名	個数
L202	手洗器	1
NL202HA-S	ハンドル式水栓セット	1
NL2-4Y-T	アングル形止水栓(共用形)	1
NL81DP	Pトラップ	1
NT2	バックハンガー	1
NT7A	取付ビス	2

Sトラップご使用の場合

NL81DS7	Sトラップ	1

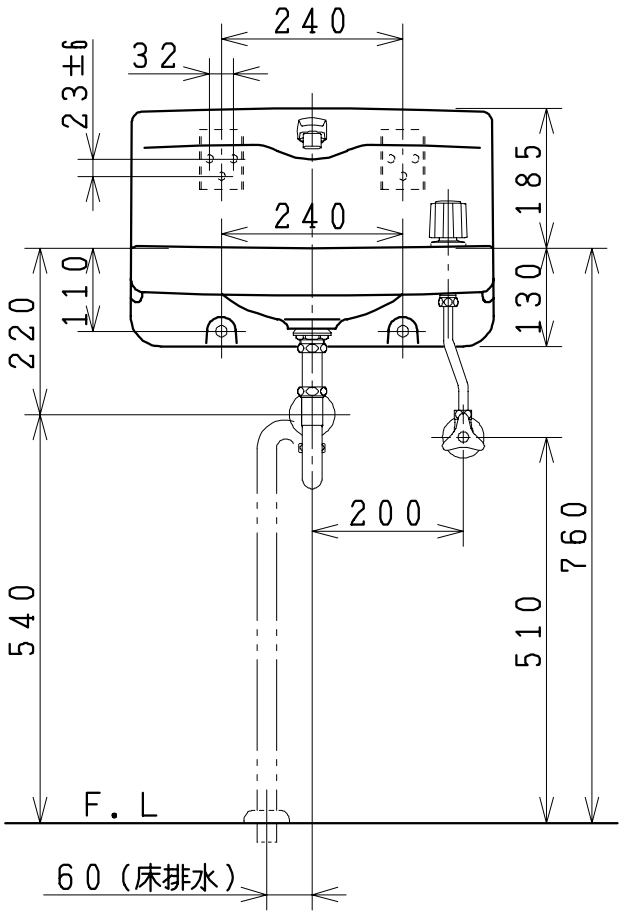

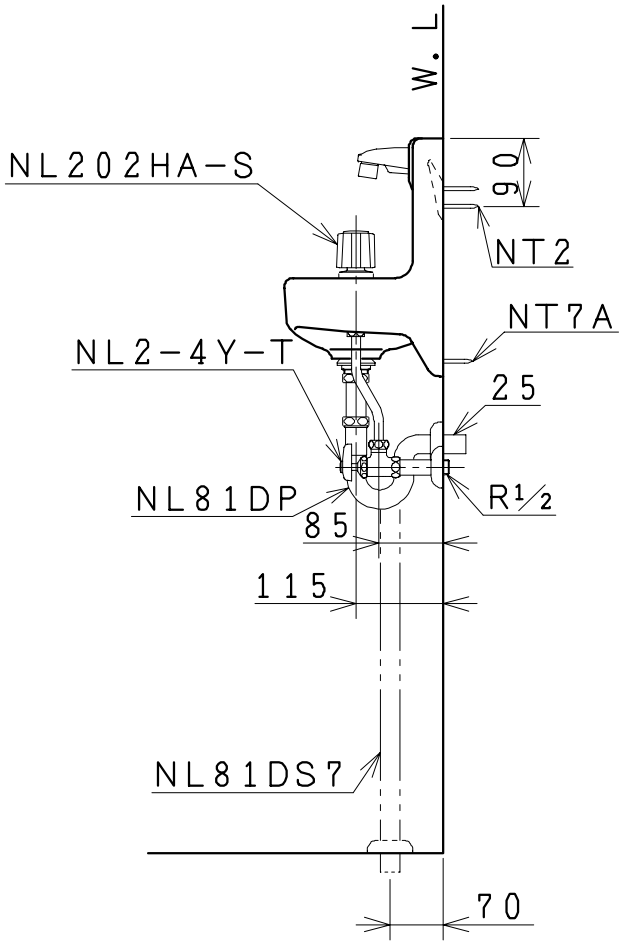

製図	写図	検図	承認	品名	バック付手洗器	品番	L202	尺度	1/10
風穴		間瀬ゅ	又場	ジャニス工業株式会社		図番	L0202010		
17・4・22	・　・								