器　具　明　細

品　番	品　名	個数
L810	手洗器	1
NL1−MY	立水栓	1
NL2Y−T	ｱﾝｸﾞﾙ形止水栓(共用形)	1
NL31P	Pトラップ	1
NT7A	化粧頭付木ねじ	4

Sトラップの場合

NL31S	Sトラップ	1

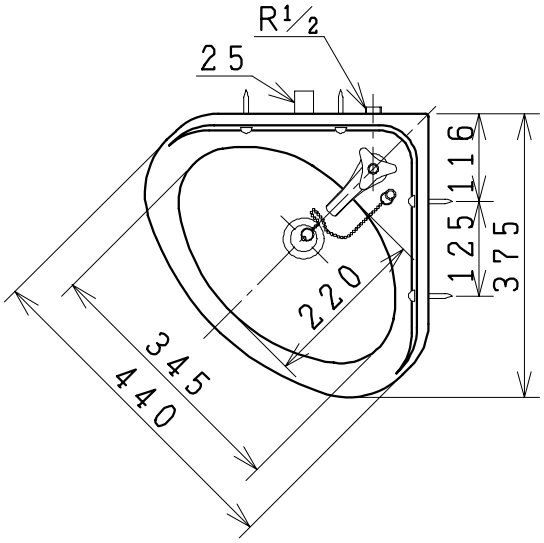

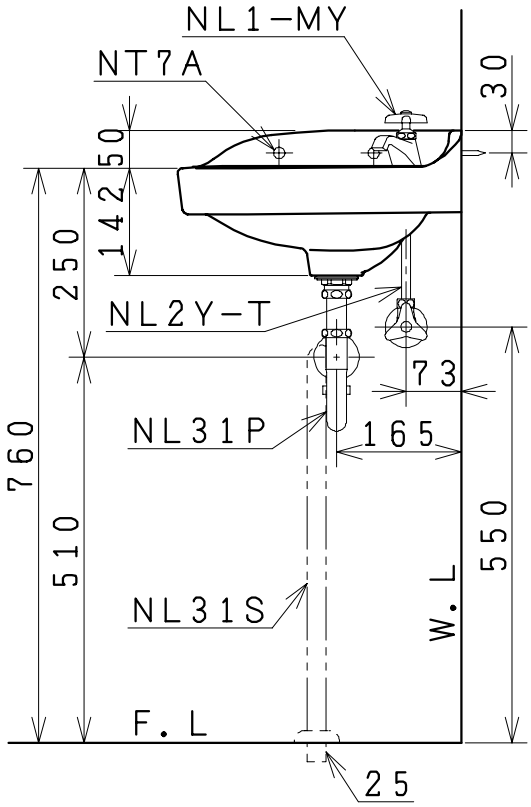

製図	写図	検図	承認	品名	隅付大形手洗器	品番	L810	尺度	1/10
風穴		間瀬ゅ	又場	ジャニス工業株式会社		図番	L0810009		
17・4・25	・・								