品　番	品　名	個数
LU753FEJ(Y)#	洗面化粧台	1
LUM751A(H)	化粧鏡台	1
NL221-75WMY-T	アングル形止水栓(共用形)	2
NL211-330WMY-T	ストレート形止水栓(共用形)	2

※止水栓は別途
※洗面化粧台
　品番末尾にYの付く場合は、寒冷地仕様
※化粧鏡台
　電源：１００Ｖ，５０/６０Ｈｚ
　コンセント容量：１２００Ｗ
　電源コードの取出しは、左右及び上側
　品番末尾にHの付く場合は、くもり止め
　ヒーター付

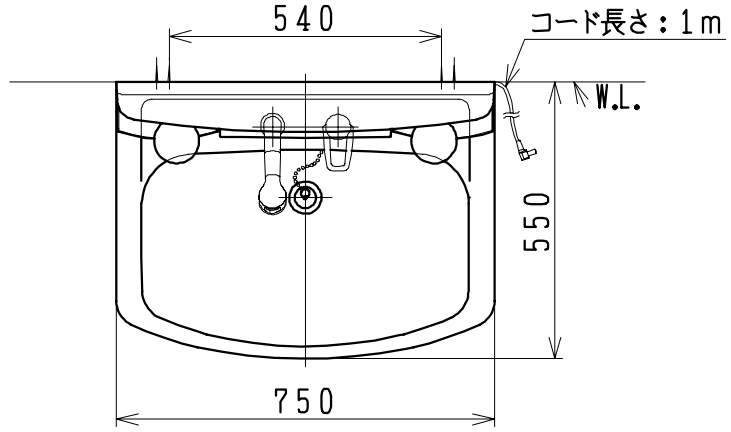

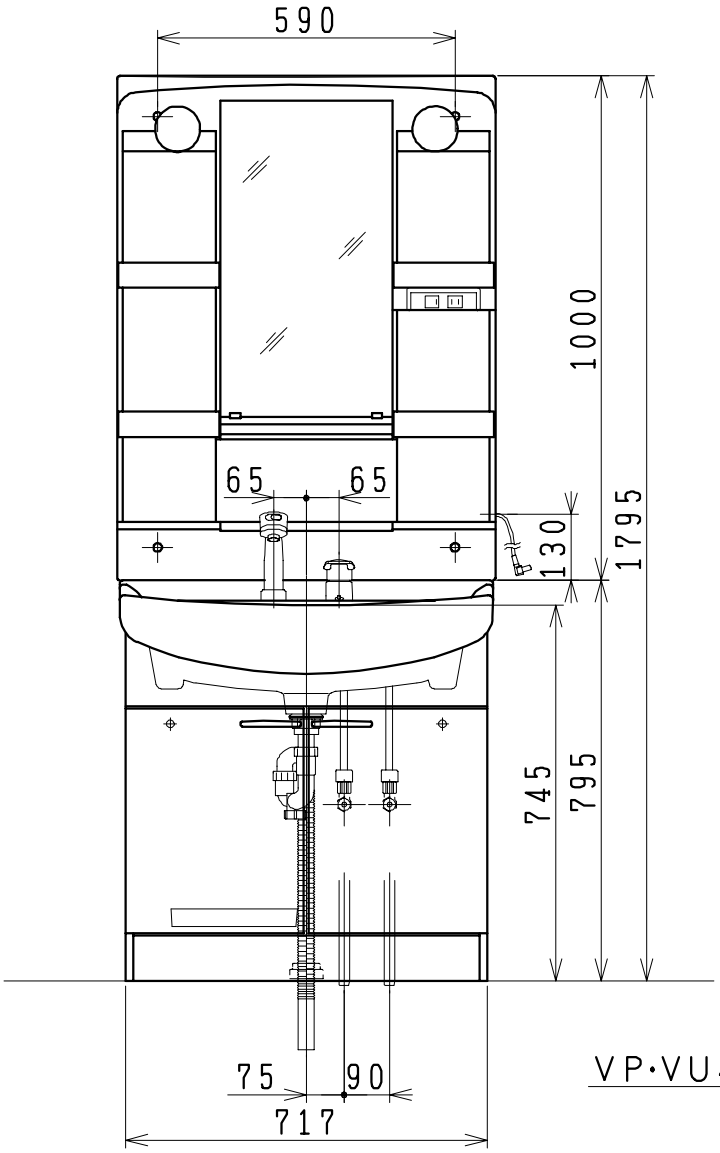

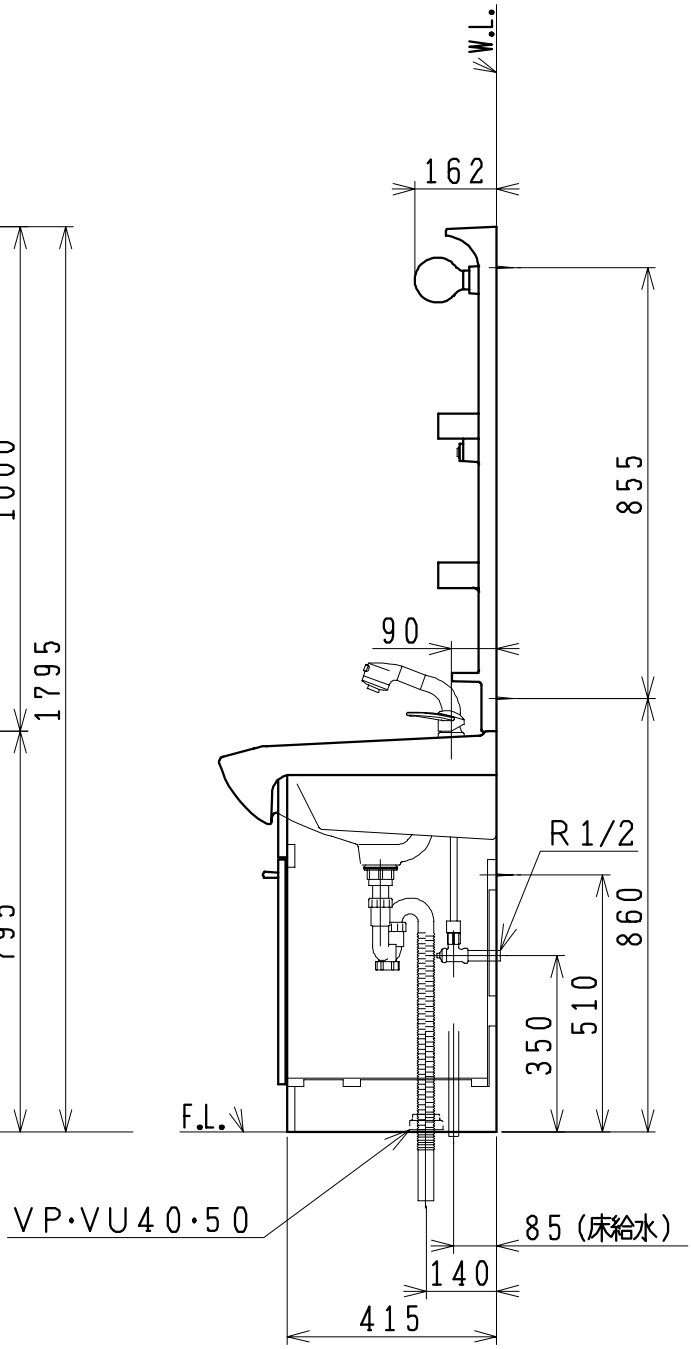

製図	写図	検図	承認	品名	品番	尺度
風穴		間瀬ゅ	又場	750mm幅 洗面化粧ユニット	LU753FEJ(Y)# LUM751A(H)	1/15
17・4・22	・　・			ジャニス工業株式会社	図番 LU314410	