品　番	品　名	個数
LU753FEC(Y)	洗面化粧台	1
LUM753MKH	化粧鏡台	1
NL2T-3T2MY-T	アングル形止水栓(共用形)	2
NLDK210MY-T	ストレート形止水栓(共用形)	2

※止水栓は別途
※洗面化粧台
　品番末尾にYの付く場合は、寒冷地仕様
※化粧鏡台
　電源：１００Ｖ，５０/６０Ｈｚ
　コンセント容量：１２００Ｗ
　電源コードの取出しは、左右及び上側
　くもり止めヒーター付

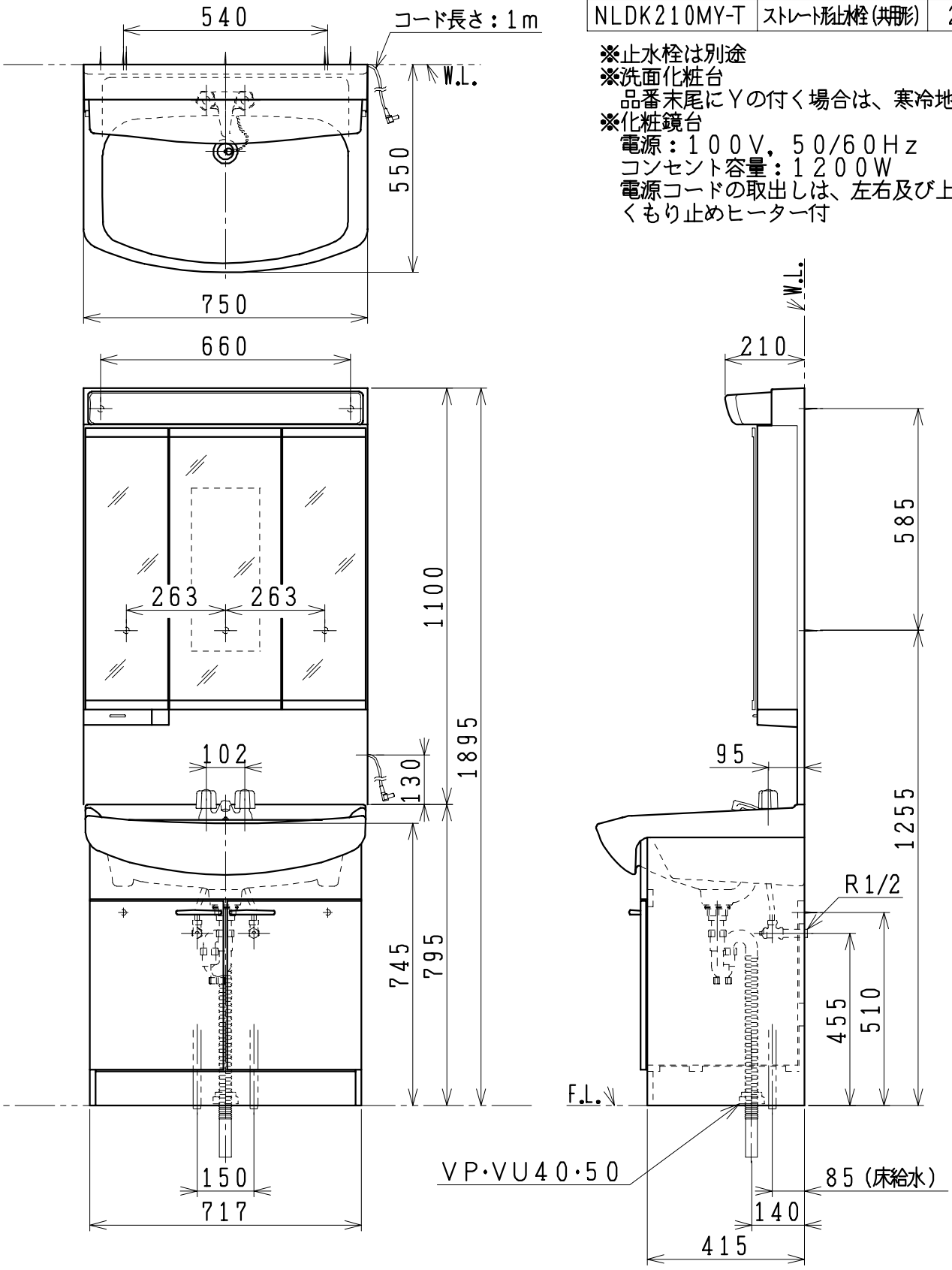

製図	写図	検図	承認	品名	品番	尺度
風穴		間瀬ゅ	又場	750mm幅 洗面化粧ユニット	LU753FEC(Y) LUM753MKH	1/15
17・4・26	・・			ジャニス工業株式会社	図番 LU314610	