| 番号 | 品　　名 | 材　　質 | 個数 | 備　　考 |
|---|---|---|---|---|
| 1 | ブラケット | 合成樹脂 | 1 | クロムメッキ |
| 2 | リング | ステンレス | 1 | |
| 3 | タッピンねじ | ステンレス | 2 | ナベ |
| 4 | 止めねじ | ステンレス | 1 | |

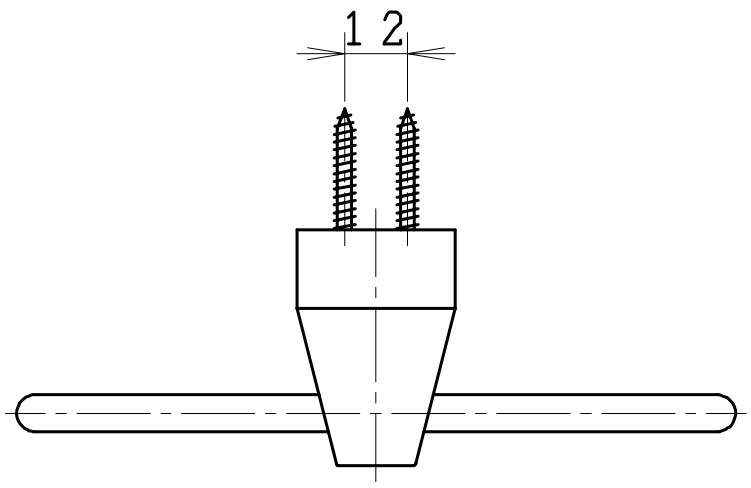


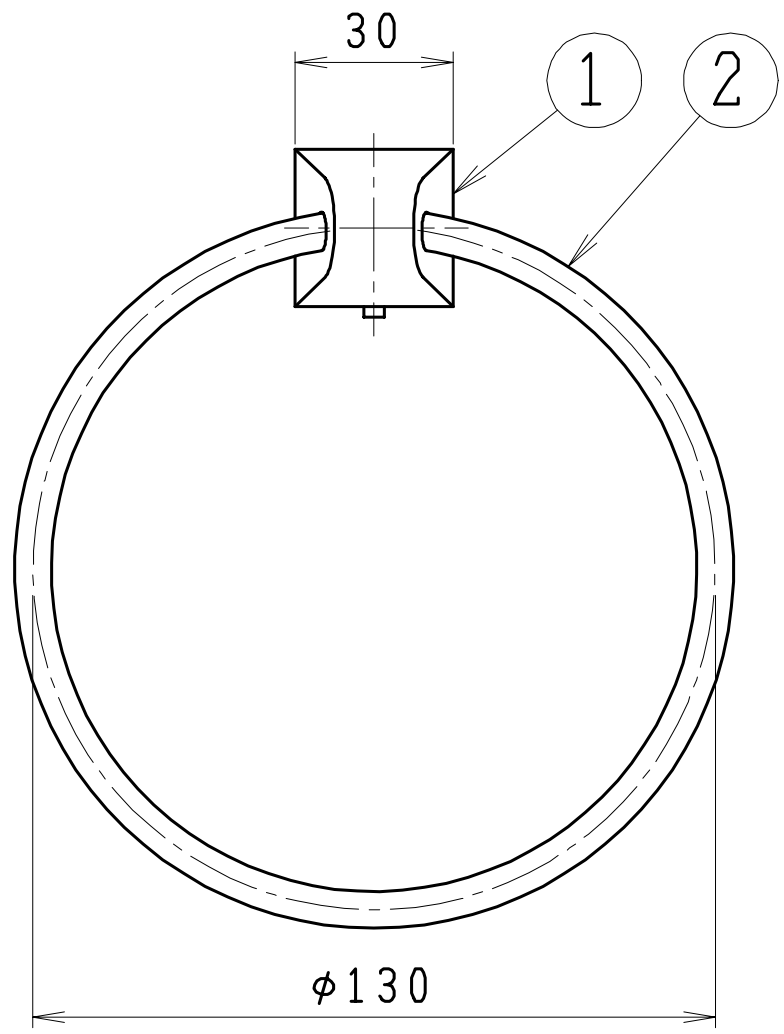


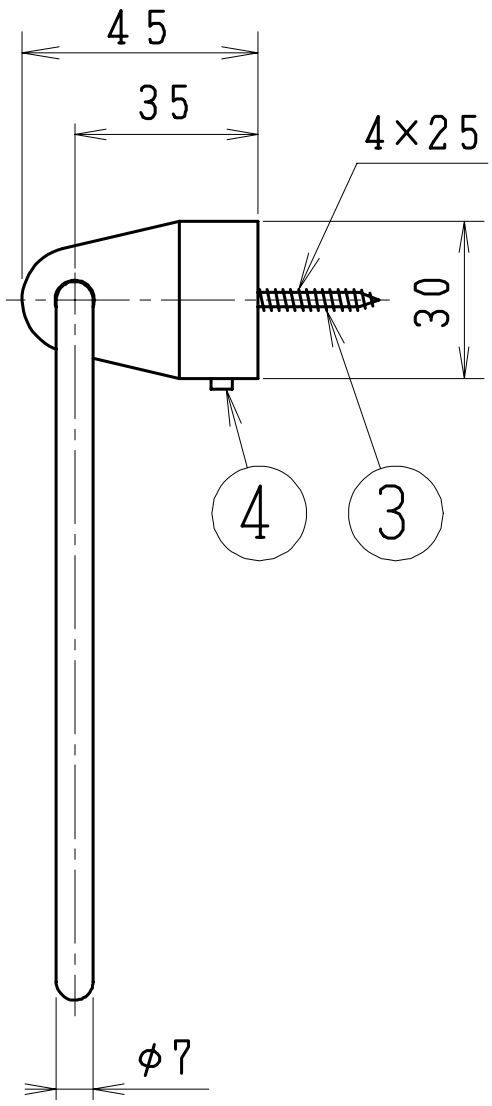


| 製図 | 写図 | 検図 | 承認 | 品名 | タオルリング | 品番 | NA115S | 尺度 | 1/2 |
|---|---|---|---|---|---|---|---|---|---|
| 間瀬 | | 又場 | 又場 | ジャニス工業株式会社 | | 図番 | 950700 | | |
| 17・6・16 | ・　・ | | | | | | | | |