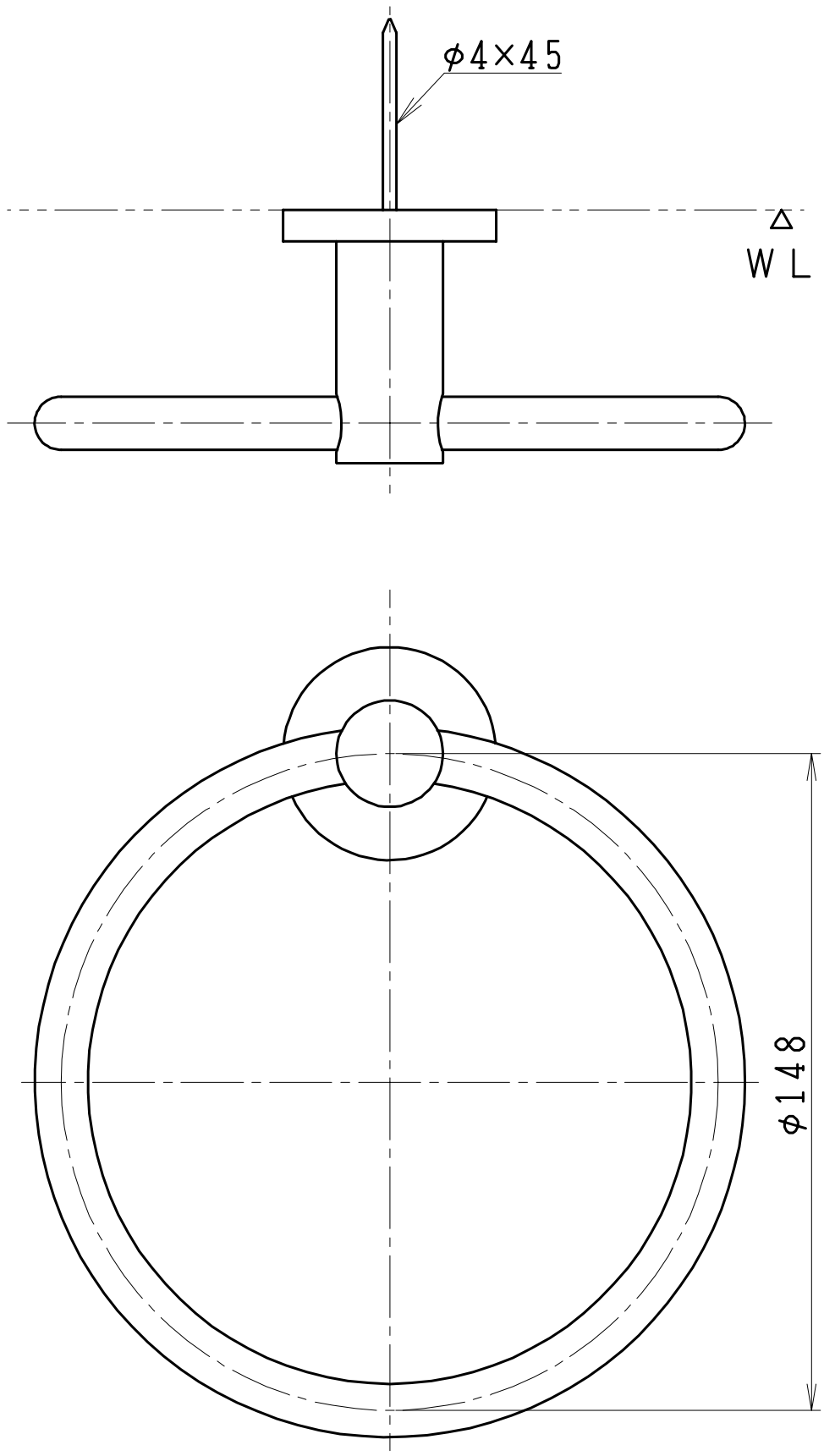

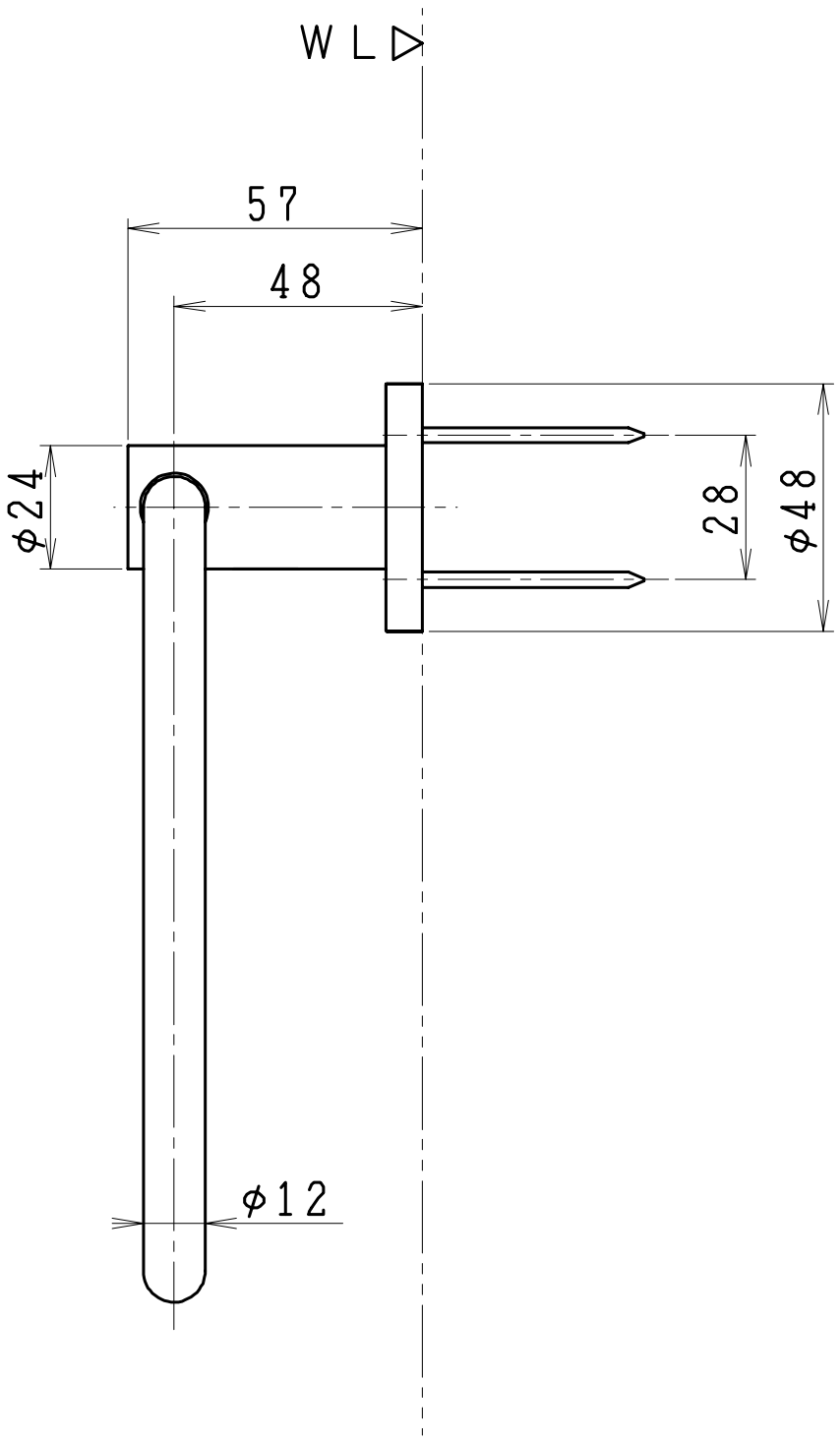

製図	写図	検図	承認	品名	タオルリング	品番	NA1151	尺度	1/2
風穴			又場	ジャニス工業株式会社		図番	951900		
17・9・7	・・								