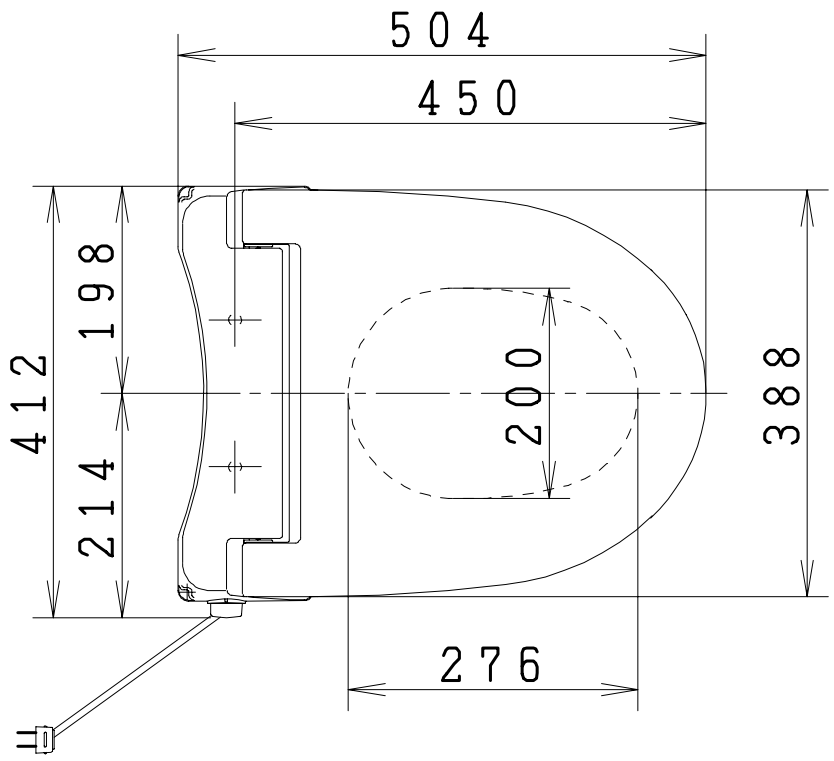

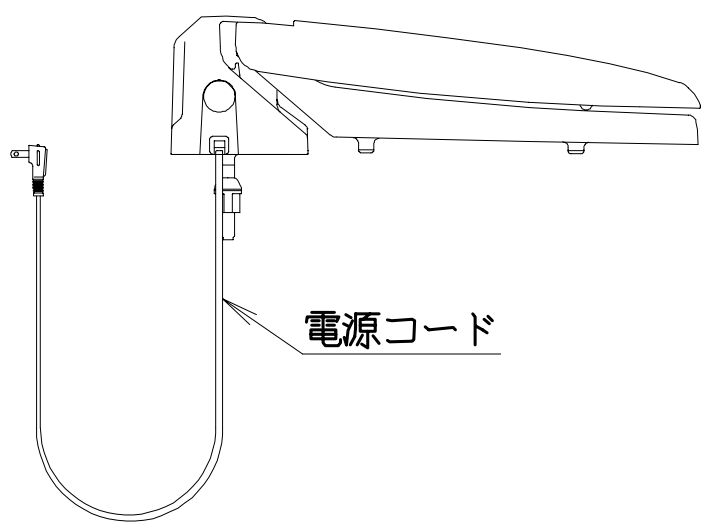

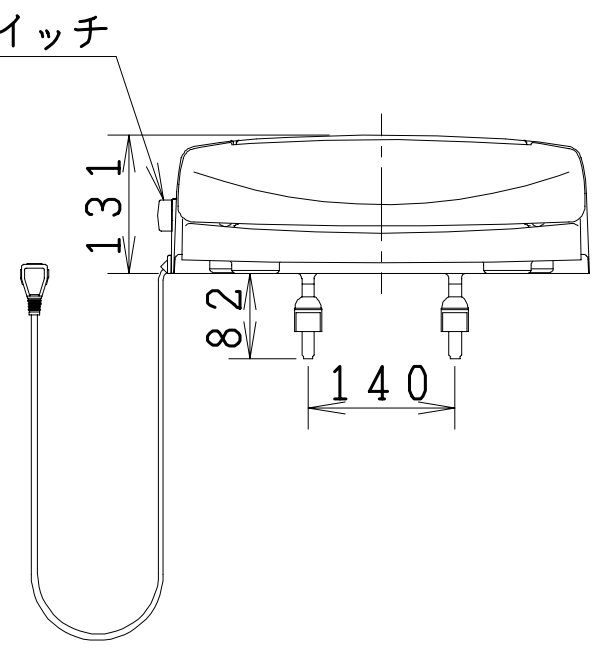

- 電源は交流１００Ｖ―５０／６０Ｈｚ、最高消費電力は ４５Ｗです。これに適した配線を行なってください。
- 電源コードの長さは１．２ｍです。コンセントは便器の近くの壁面に設けてください。
- 水がかかったり、表面に結露が生じるような湿気の多い場所での使用は避けてください。特に、浴室内には設置しないでください。

製図	写図	検図	承認	品名	蓋付前丸暖房便座	品番	NC813WHS	尺度	1/10
風穴		間瀬	又場	ジャニス工業株式会社		図番	202830		
18・2・7	・・								