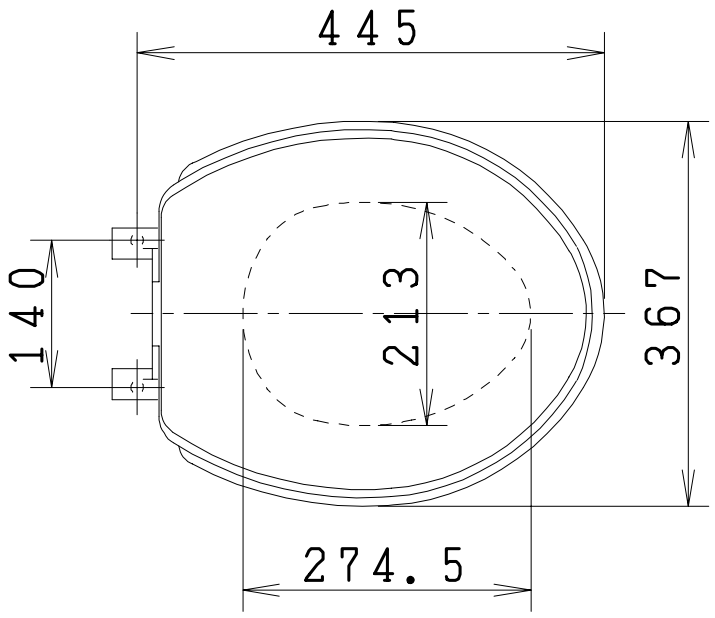

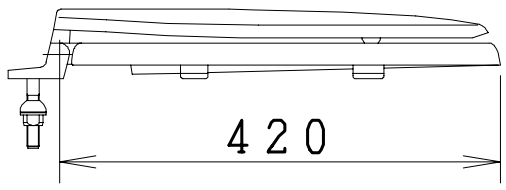

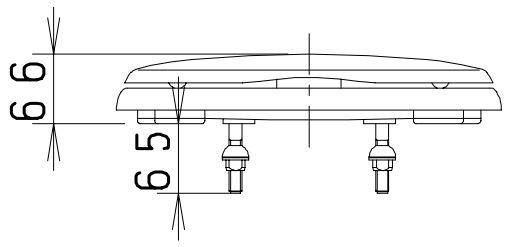

製図	写図	検図	承認	品名	ふた付前丸便座	品番	NC801W	尺度	1/10
風穴		地名坊	又場	ジャニス工業株式会社		図番	203130		
16・1・23	・・								