カウンター　穴加工寸法

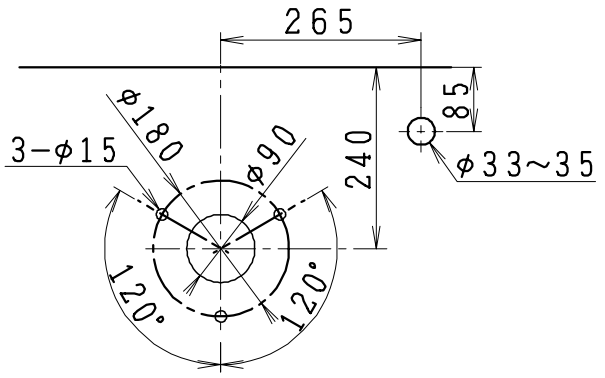

器　具　明　細

品　　番	品　名	個数
L424	洗面器	1
P69130	固定金具	1
183−063(カクダイ)	水栓金具	1
494−006−32(カクダイ)	排水上部	1
433−114(カクダイ)	化粧キャップ	1

トラップ

P2234	Pトラップ	1
P2233	Sトラップ	1
P2232	ボトルトラップ	1
LUMEH70−20−32B	配管アダプター	1

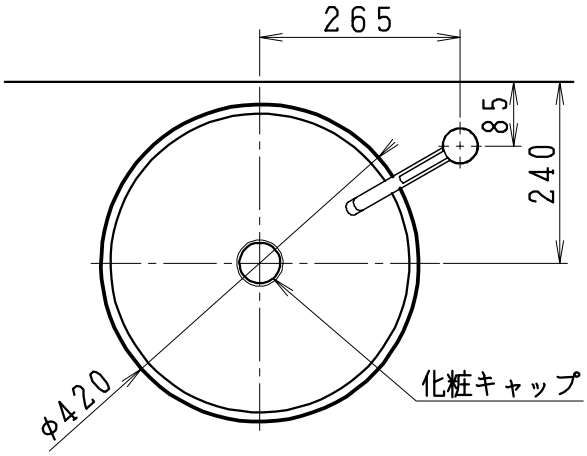

参考図

本図は上記器具を組み合わせた場合の一例を示す。
止水栓、排水トラップは洗面器の取付位置に
応じ、適当なものを選択してください。

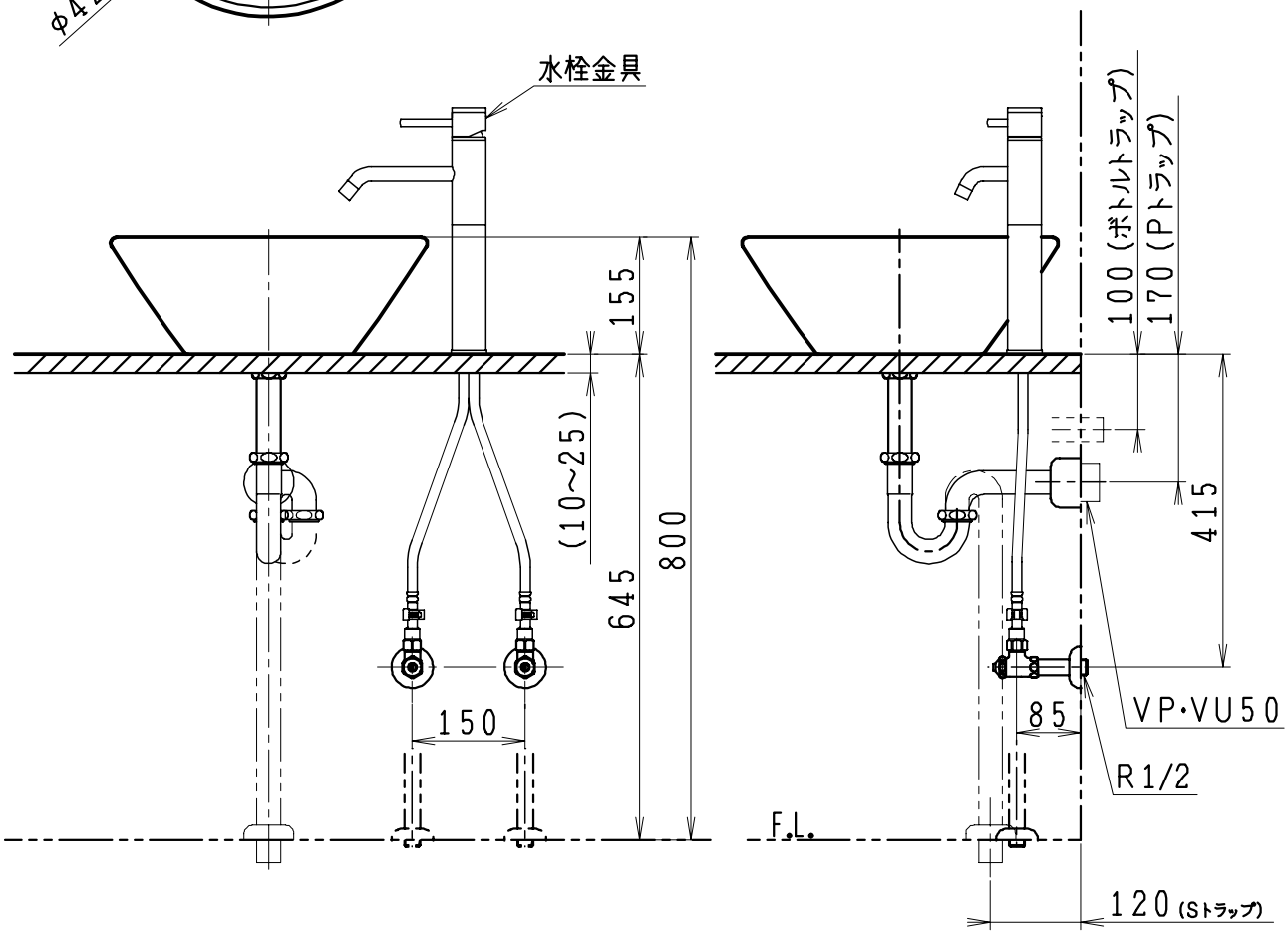

製図	写図	検図	承認	品名	サークルライン	品番	L424	尺度	1/10
間瀬		中村	古林	ジャニス工業株式会社		図番	L0424003		
21・7・1									