カウンター　穴加工寸法

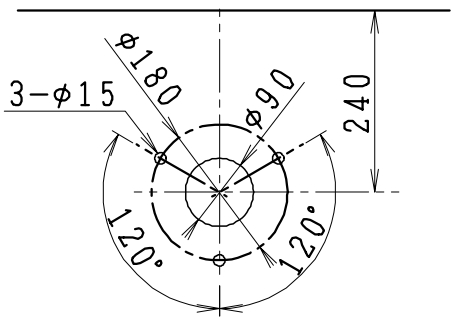


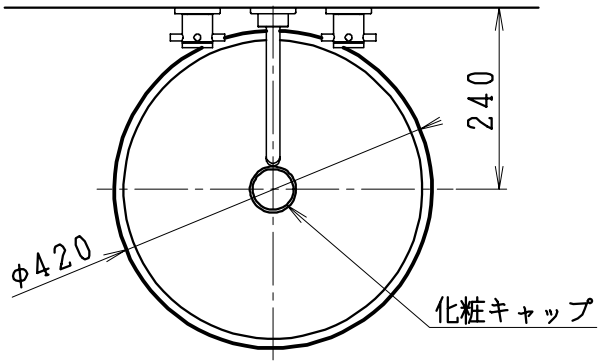


## 器　具　明　細

| 品　番 | 品　名 | 個数 |
|---|---|---|
| L424 | 洗面器 | 1 |
| P69130 | 固定金具 | 1 |
| 125−001(カクダイ) | 水栓金具 | 1 |
| 494−006−32(カクダイ) | 排水上部 | 1 |
| 433−114(カクダイ) | 化粧キャップ | 1 |

トラップ

| | | |
|---|---|---|
| P2234 | Pトラップ | 1 |
| P2233 | Sトラップ | 1 |
| P2232 | ボトルトラップ | 1 |
| LUMEH70-20-32B | 配管アダプター | 1 |

## 参考図

本図は上記器具を組み合わせた場合の一例を示す。
止水栓、排水トラップは洗面器の取付位置に
応じ、適当なものを選択してください。

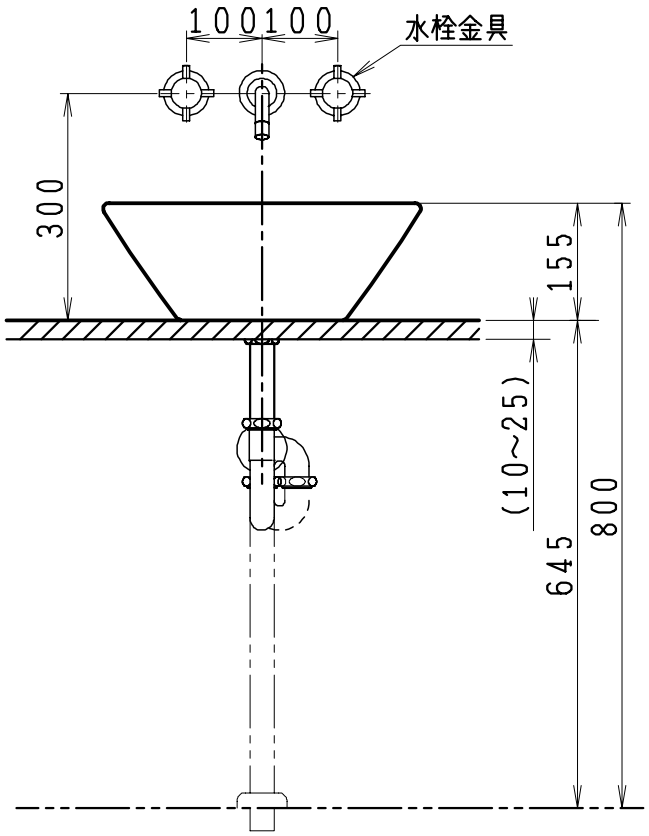


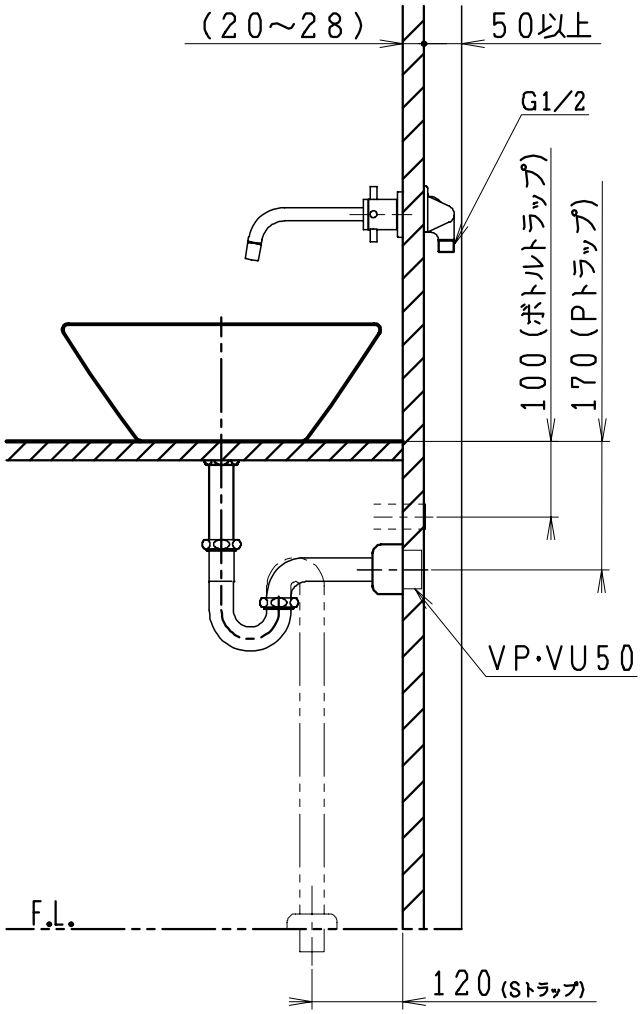


| 製図 | 写図 | 検図 | 承認 | 品名 | サークルライン | 品番 | L424 | 尺度 | 1/10 |
|---|---|---|---|---|---|---|---|---|---|
| 間瀬 | | 中村 | 古林 | ジャニス工業株式会社 | | 図番 | L0424004 | | |
| 21·7·2 | | | | | | | | | |