器　具　明　細

品　番	品　名	個数
L455CF	洗面器	1
P69159	固定金具	1
JL242	水栓金具	1
P2171	排水上部	1

トラップ

P2234	Pトラップ	1
P2233	Sトラップ	1
P2232	ボトルトラップ	1
LUMEH70-20-32B	配管アダプター	1

止水栓

NL221-75WMY	アングル形止水栓	2
NL211-375WMY	ストレート形止水栓	2

カウンター　穴加工寸法

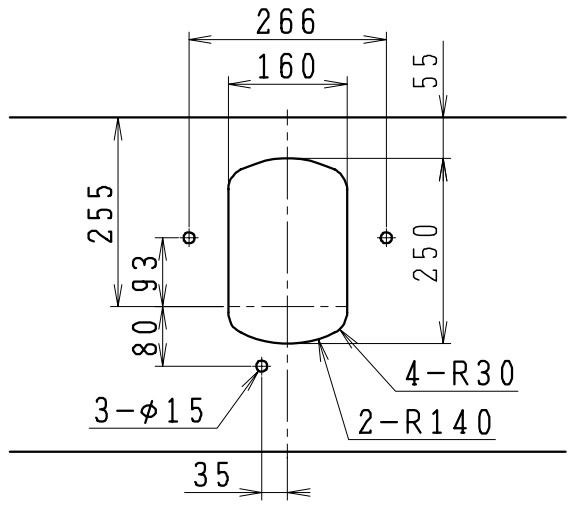

参考図

本図は水あふれふち高さ８００で
上記器具を組み合わせた場合の一例を示す。
止水栓、排水トラップは洗面器の取付位置に
応じ、適当なものを選択してください。

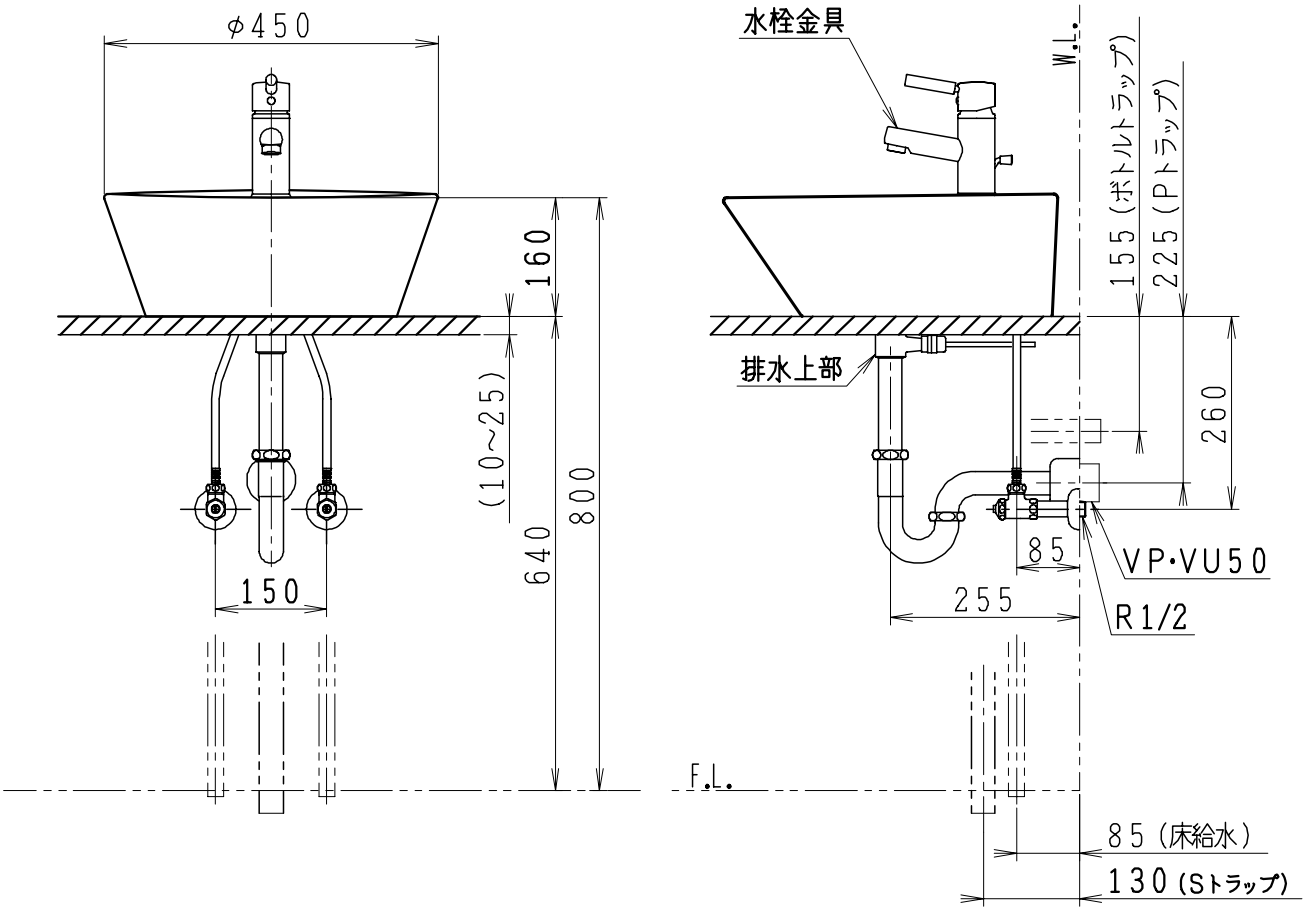

製図	写図	検図	承認	品名	サークルライン	品番	L455CF	尺度	1/10
間瀬		中村	古林	ジャニス工業株式会社		図番	L0455004		
21·11·10	・・								