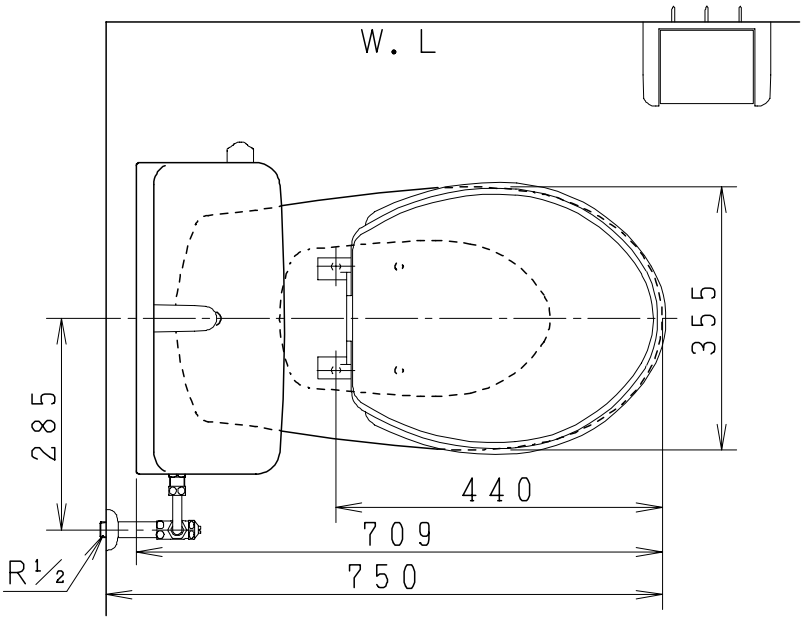

器具明細

品番	品名	個数
CS73P-FW	便器セット	1
NC71VJ	ワンタッチ式紙巻器	1

排水接続管、接続パッキンは別途

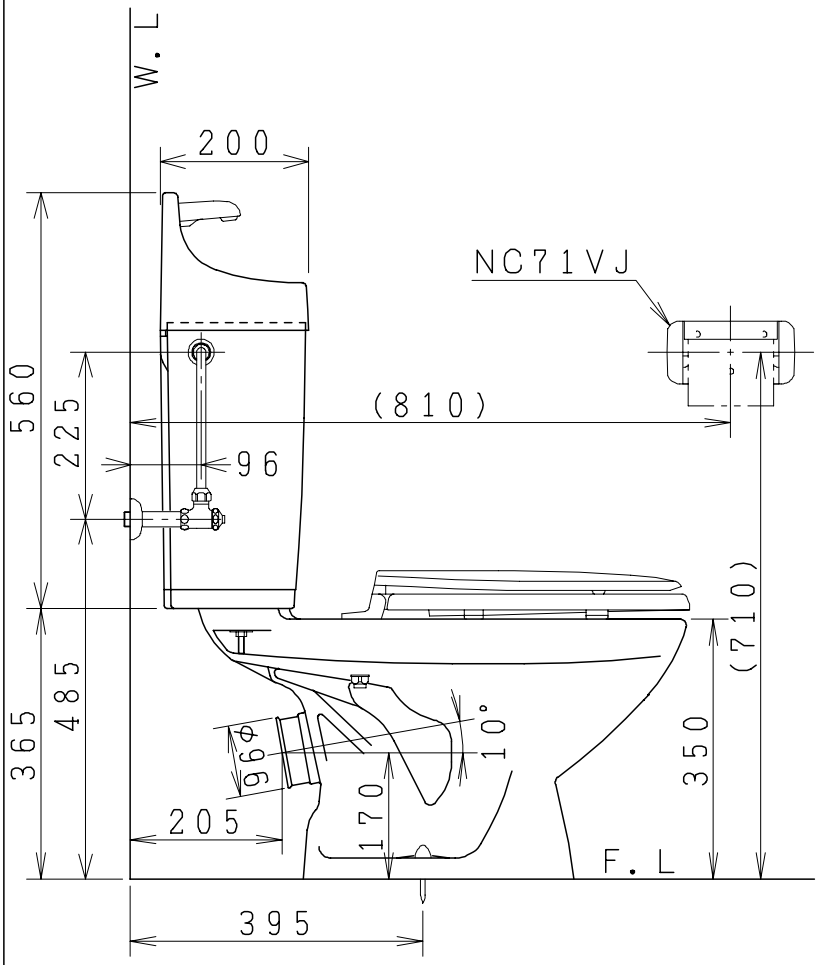

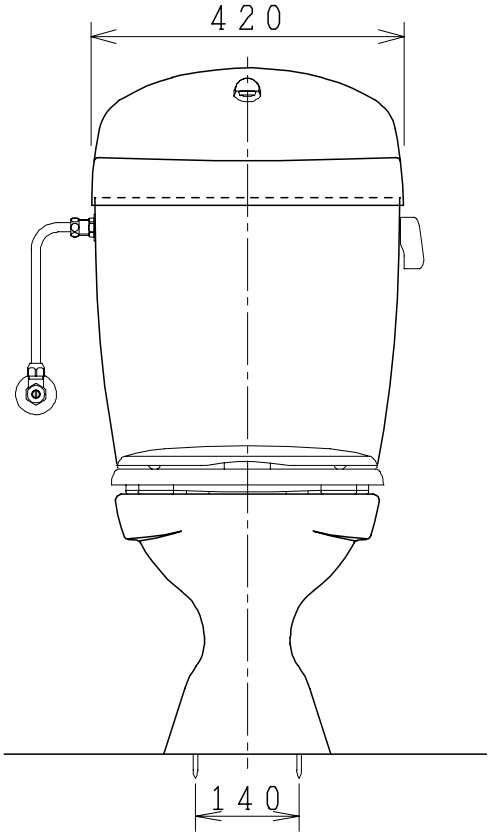

製図	写図	検図	承認	品名	品番	尺度
間瀬			古林	洋風タンク密結床上排水洗落し便器(タンク/付属金具一式セット品)	CS73P-FW	1/10
21・6・26				ジャニス工業株式会社	図番 C457S042	