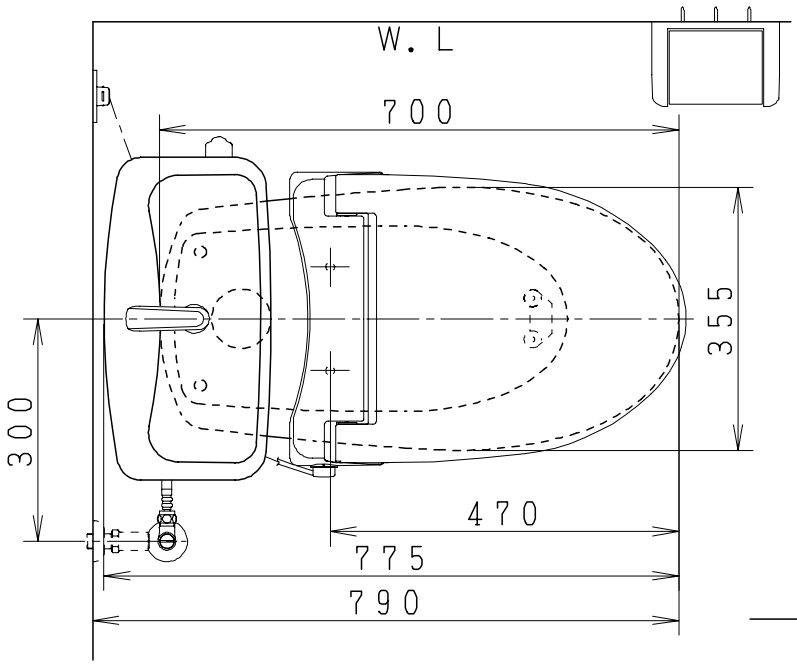

器　具　明　細

品　番	品　名	個数
SC81S-AT(BT)	便器セット	1
ST78FU-1AY0D	タンクセット	1
NC71VJ	ワンタッチ式紙巻器	1
NC813WHL	前丸暖房便座	1

・本図は室内暖房・水抜併用方式を示します。

・別途配管用水抜栓を設置してください。
・前丸暖房便座の仕様
　電源　AC100V　50／60Hz
　最大消費電力　48W

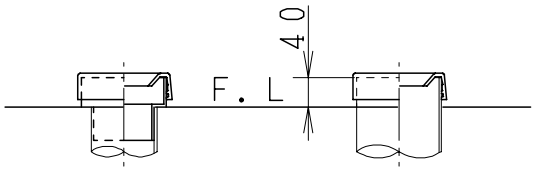

VU、VP75の場合
床面カット

VU、VP100の場合
床上40㎜カット

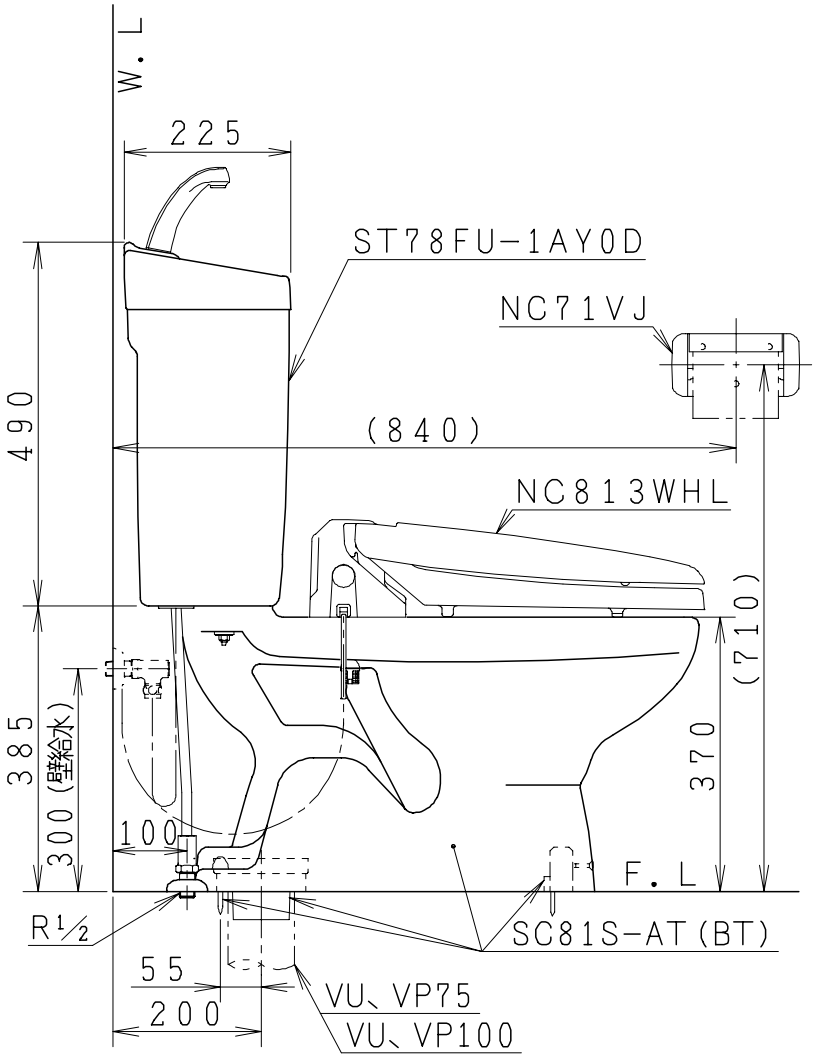

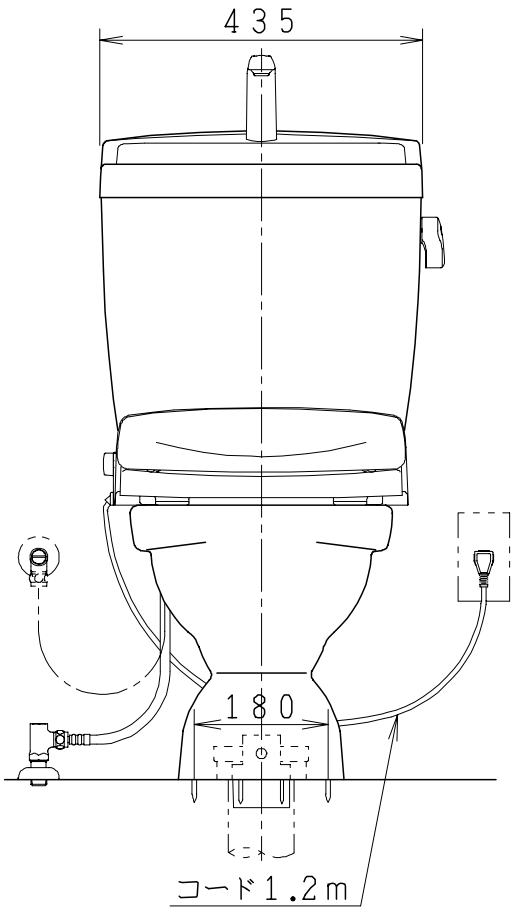

製図	写図	検図	承認	品名	洋風タンク密結ネオボルテックス便器セット(防露仕様) 防露型手洗付密結ロータンクセット	品番	SC81S-AT(BT) ST78FU-1AY0D	尺度	1/10
間瀬 20・7・3	・・		古林	ジャニス工業株式会社		図番	C701X113		