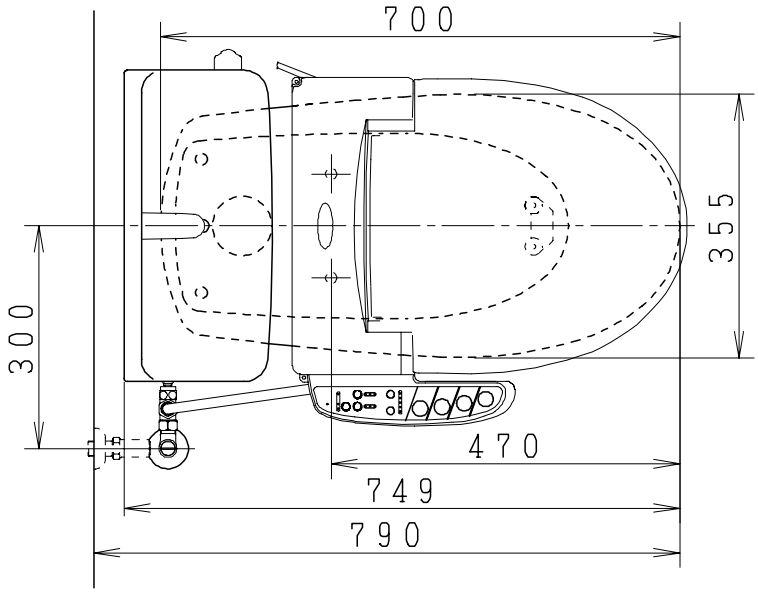

器　具　明　細

品　番	品　名	個数
SC81S-AT(BT)	便器セット	1
STV189FU-1AE0D	タンクセット	1
NC71VJ	ワンタッチ式紙巻器	1
JCS552型	温水洗浄便座	1

・温水洗浄便座の仕様
電源　　AC100V　50／60Hz
最大消費電力　　560W
・温水洗浄便座はEN.DNタイプ共、外観・寸法が同じで便座機能が異なります。

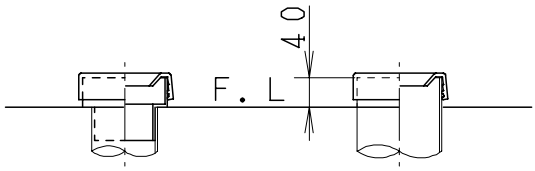

VU、VP75の場合
床面カット

VU、VP100の場合
床上40㎜カット

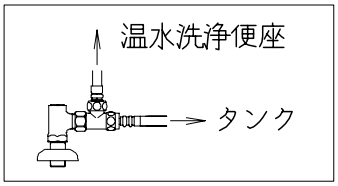

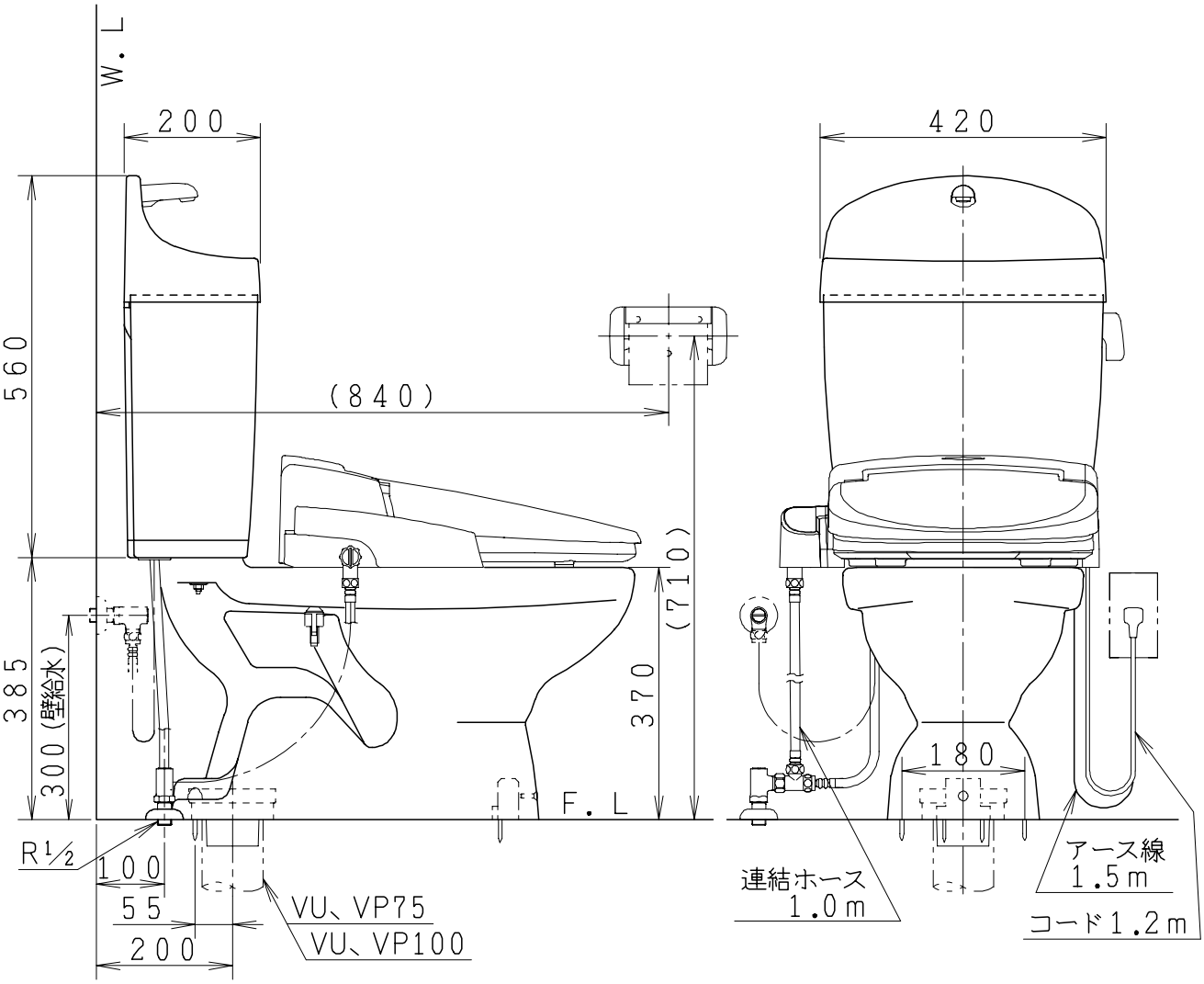

製図	写図	検図	承認	品名	品番	尺度
間瀬			古林	洋風タンク密結ネオボルテックス便器セット(防露仕様) 樹脂製防露型手洗付密結ロータンクセット	SC81S-AT(BT) STV189FU-1AE0D	1/10
21・5・9	・・			ジャニス工業株式会社	図番 C702X130	