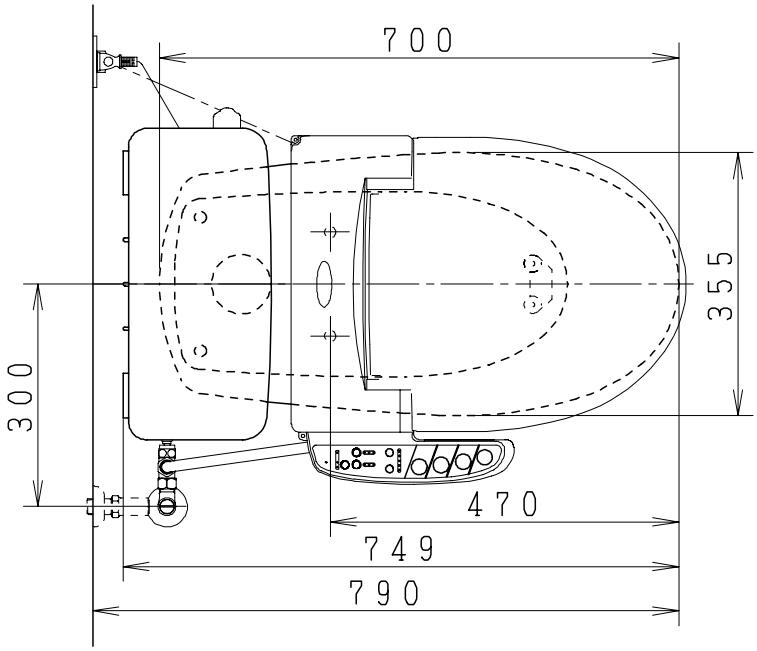

器具明細

品番	品名	個数
SC81S-CT	便器セット	1
STV189FU-0AY0D	タンクセット	1
NC71VJ	ワンタッチ式紙巻器	1
JCS552型	温水洗浄便座	1

・本図はヒーター・水抜併用方式を示します。
・別途配管用水抜栓を設置してください。
・ヒーター便器の仕様
電源　AC100V　50/60Hz
消費電力　20.5W
・温水洗浄便座の仕様
電源　AC100V　50/60Hz
最大消費電力　560W
・温水洗浄便座はEN.DNタイプ共、外観・寸法が同じで便座機能が異なります。

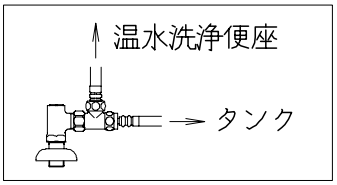

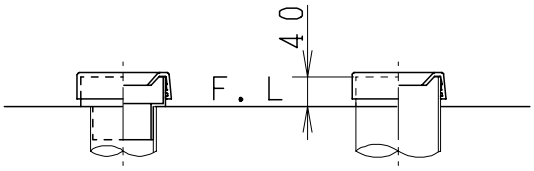

VU、VP75の場合　床面カット

VU、VP100の場合　床上40㎜カット

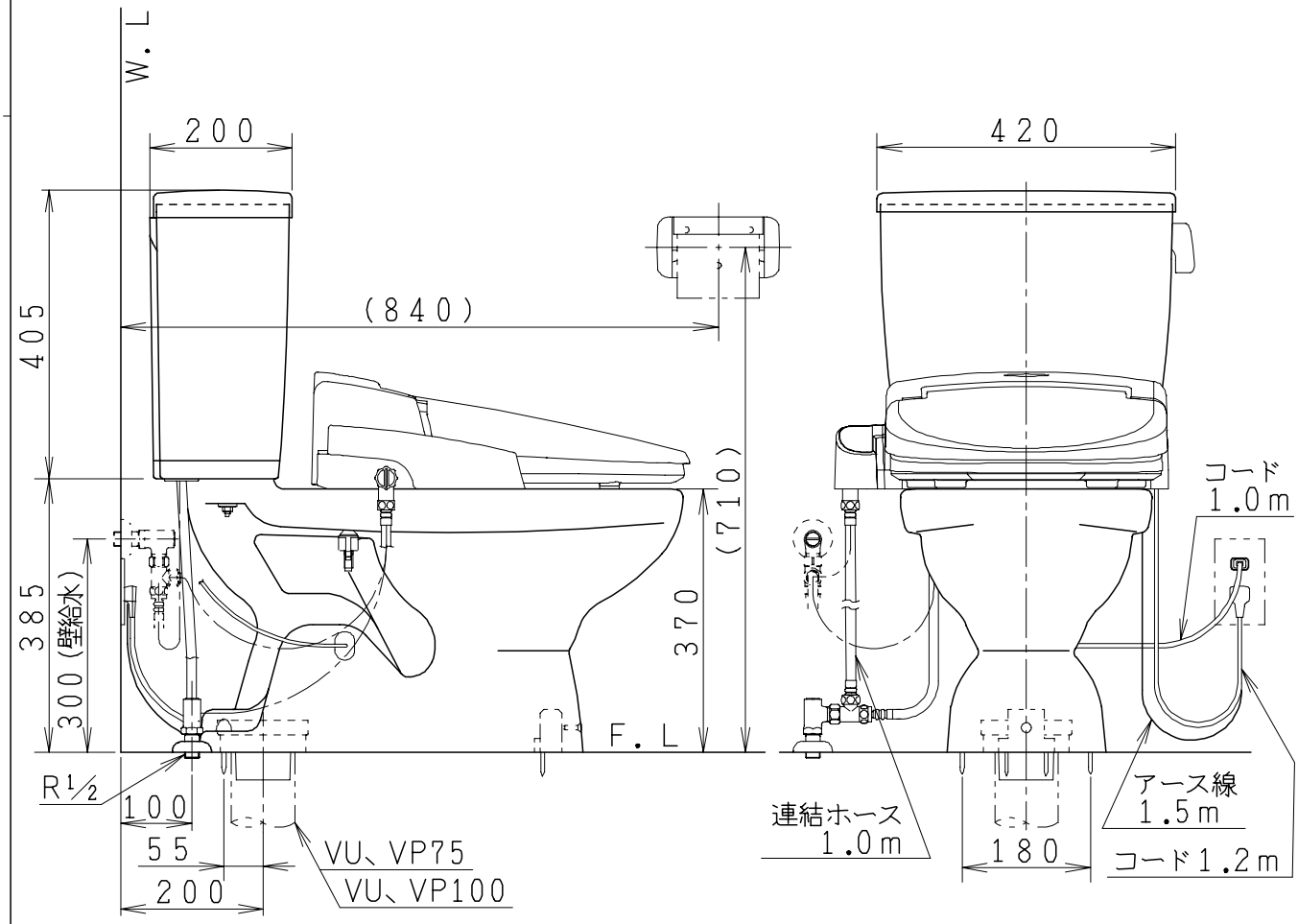

製図	写図	検図	承認	品名	ヒーター付洋風タンク密結ネオボルテックス防露便器セット 樹脂製防露型密結ロータンクセット	品番	SC81S-CT STV189FU-0AY0D	尺度	1/10
間瀬			古林	ジャニス工業株式会社		図番	C711Z022		
21・5・9	・・								