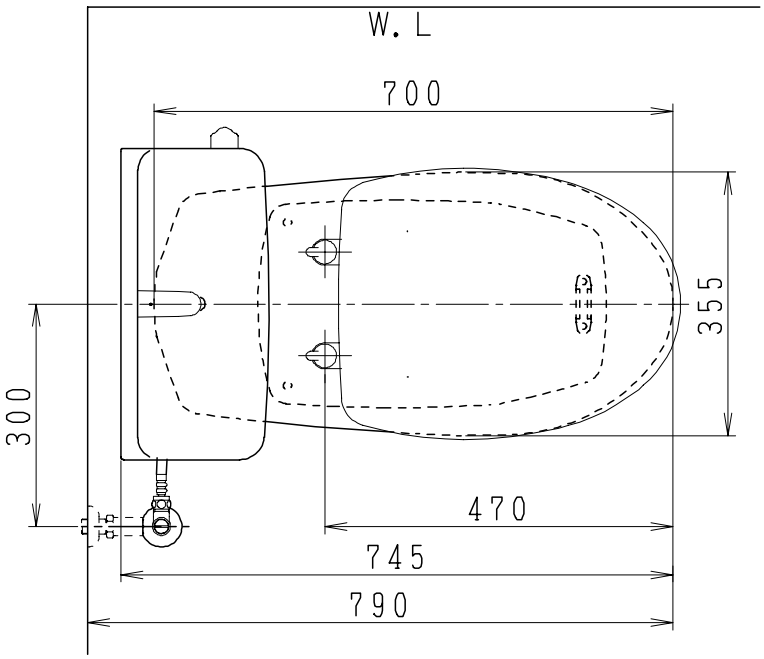

器　具　明　細

品　番	品　名	個数
SC84PG-BT(CT)Z#1	便器セット	1
STV190RU-1AE(Y)0F#1	タンクセット	1
NC822W	前丸便座	1

・便器セットCTの場合はヒーター仕様
　ヒーター便器の仕様（CT・コード長さ1m）
　電源　　AC100V 50／60Hz
　消費電力　　20.5W
・タンクセットYの場合水抜方式を示します。
（別途配管用水抜栓を設置してください）

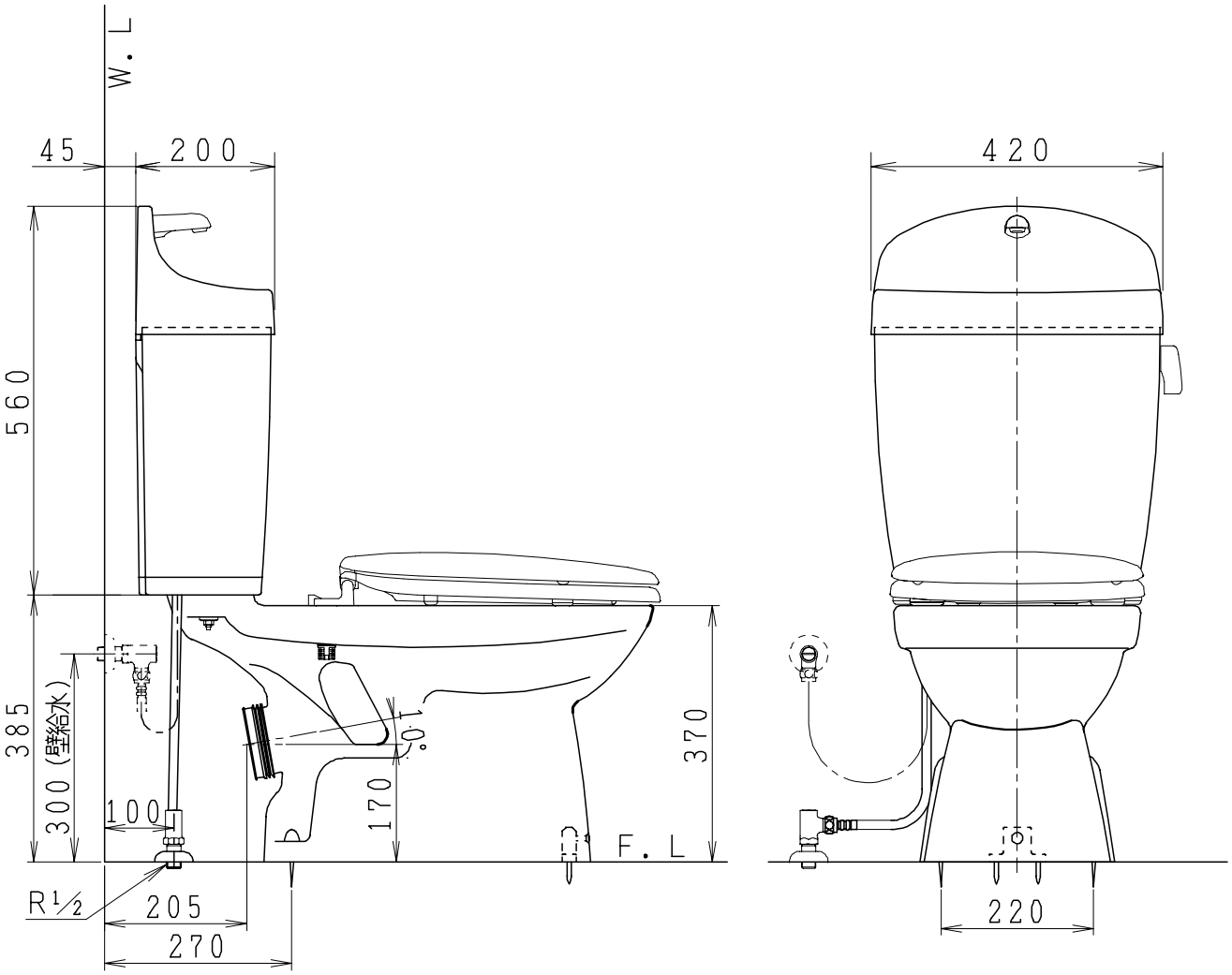

製図	写図	検図	承認	品名	品番	尺度
間瀬			古林	洋風タンク密結床上排水ネオボルテックス防露便器セット 樹脂製防露型手洗付密結ロータンクセット	SC84PG-BT(CT)Z#1 STV190RU-1AE(Y)0F#1	1/10
22・4・23	・・			ジャニス工業株式会社	図番 C84PV080	