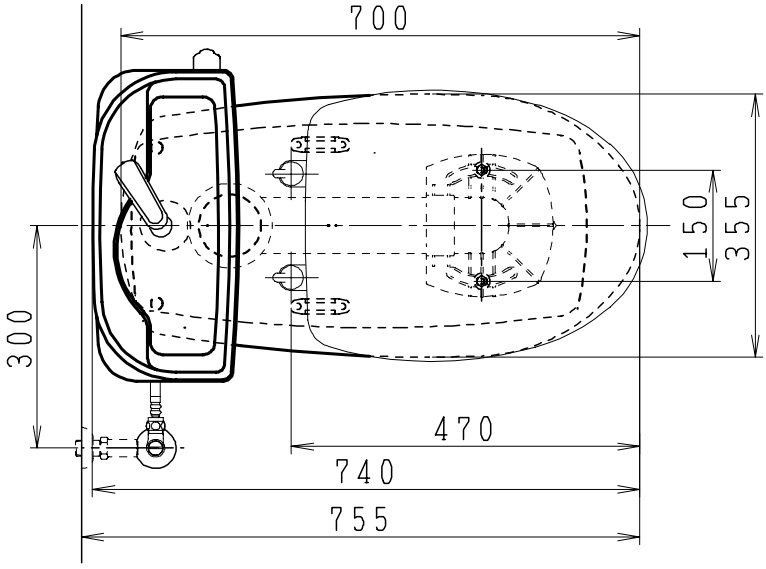


## 器　具　明　細

| 品　番 | 品　名 | 個数 |
|---|---|---|
| SC84SGR-BT(CT)# | 便器セット | 1 |
| ST79RU-1AE(Y)0F# | タンクセット | 1 |
| NC822W | 前丸便座 | 1 |

・便器セットCTの場合はヒーター仕様
　ヒーター便器の仕様（CT・コード長さ1m）
　電源　　AC100V 50／60Hz
　消費電力　　20.5W
・タンクセットYの場合水抜方式を示します。
（別途配管用水抜栓を設置してください）

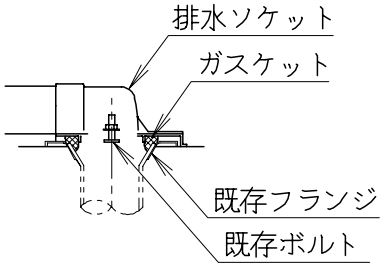


排水ソケットとフランジ部の固定

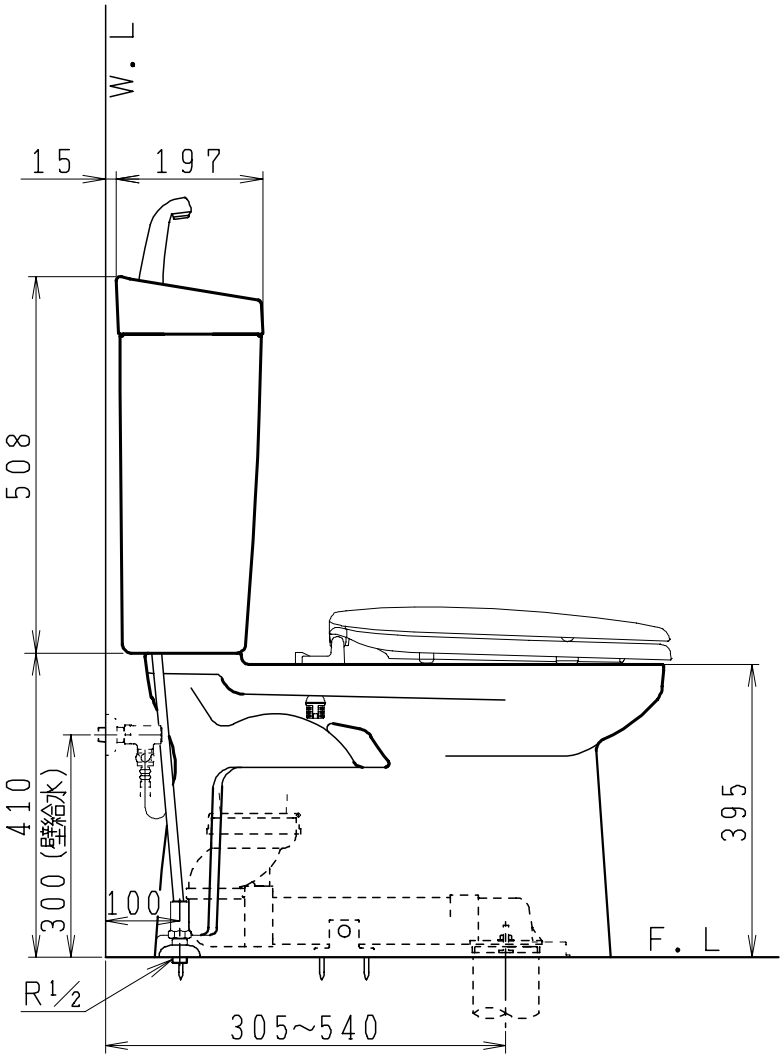


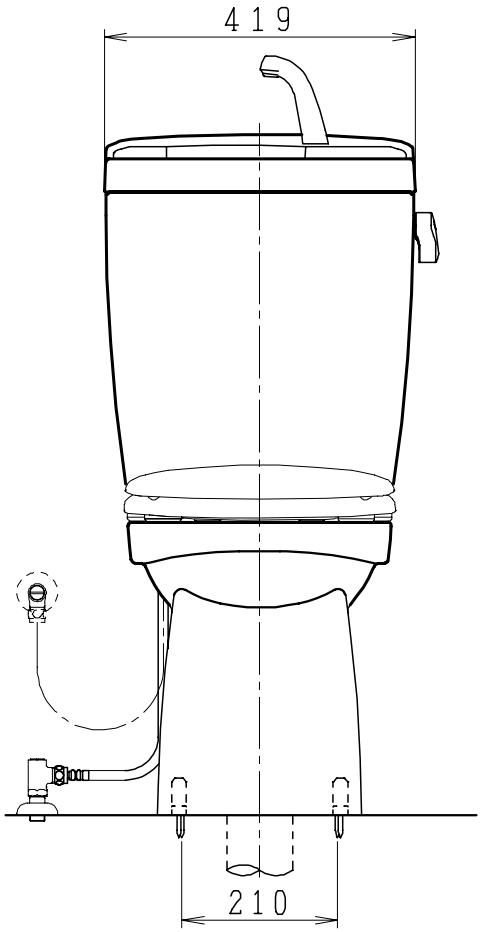


| 製図 | 写図 | 検図 | 承認 | 品名 | 洋風タンク密結サイホン防露便器セット<br>防露型手洗付密結ロータンク | 品番 | SC84SGR-BT(CT)#<br>ST79RU-1AE(Y)0F# | 尺度 | 1/10 |
|---|---|---|---|---|---|---|---|---|---|
| 間瀬 | | 地名坊 | 古林 | ジャニス工業株式会社 | | 図番 | C84RT150 | | |
| 22・4・2 | ・・ | | | | | | | | |