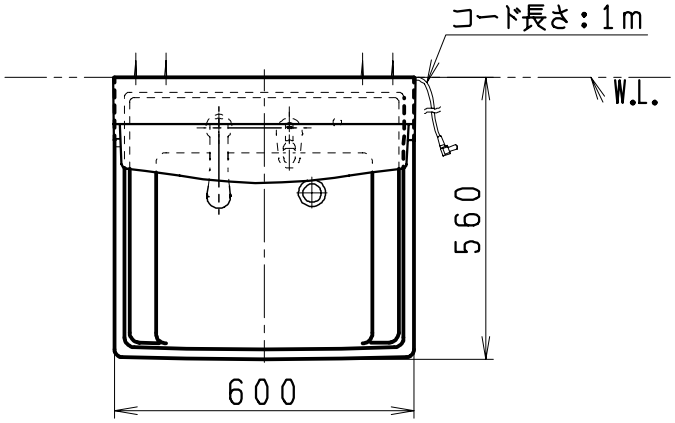

品　番	品　名	個数
LU602CFJ	洗面化粧台	1
LUM602MKH	化粧鏡台	1
NL221-75WMY	アングル形止水栓	2
NL211-300WMY	ストレート形止水栓	2

※止水栓は別途
※化粧鏡台
　電源：１００Ｖ，５０/６０Ｈｚ
　コンセント容量：１２００Ｗ
　電源コードの取出しは、左右及び上側
　くもり止めヒーター付

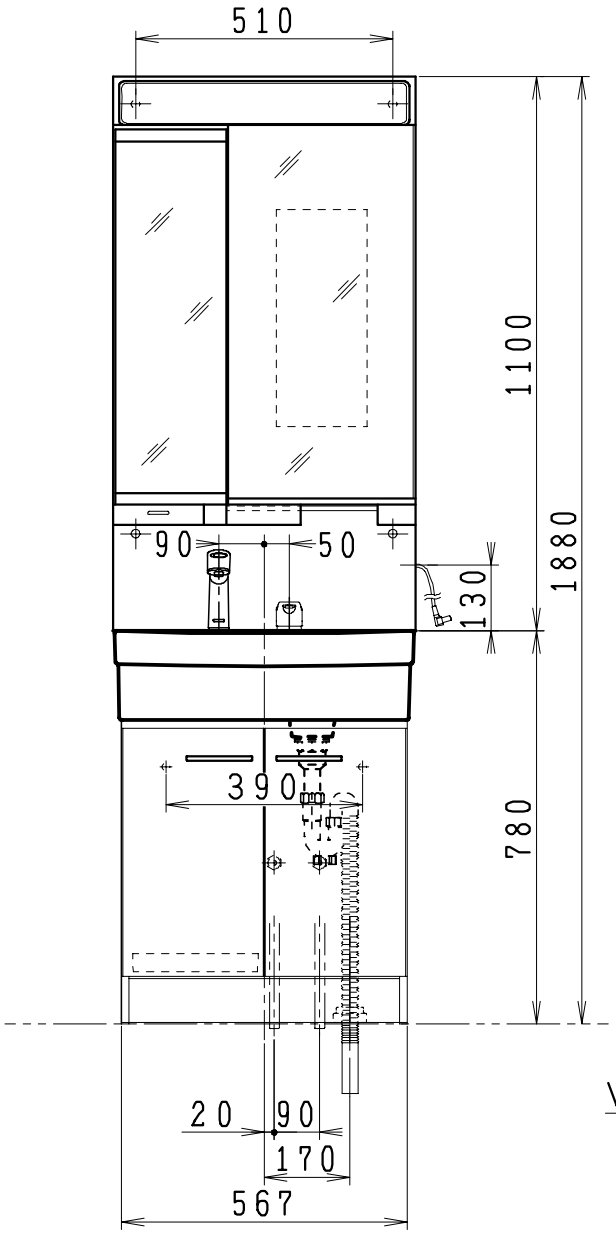

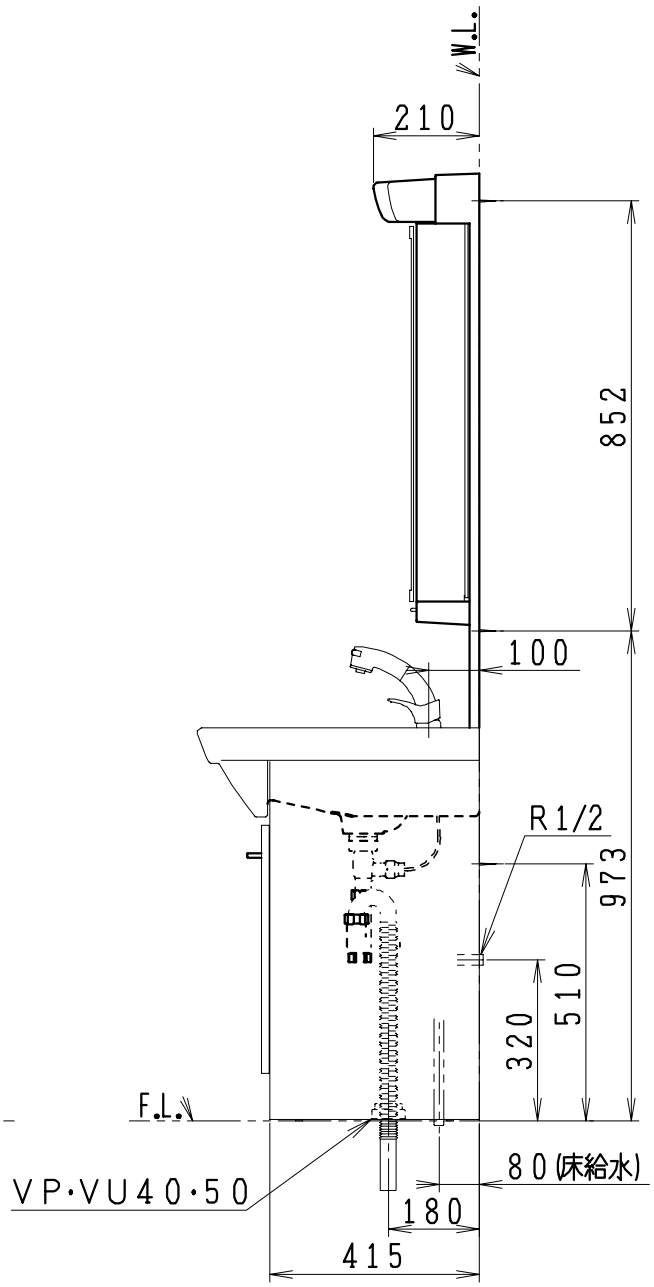

製図	写図	検図	承認	品名	品番	尺度
間瀬		中村	古林	600mm幅 洗面化粧ユニット	LU602CFJ LUM602MKH	1/15
20·2·15				ジャニス工業株式会社	図番 LU215351	