品　番	品　名	個数
LU603HAJ(Y)R1	洗面化粧台	1
LUM602MKH	化粧鏡台	1
NL221-75WMY	アングル形止水栓(共用形)	2
NL211-330WMY	ストレート形止水栓(共用形)	2

※止水栓は別途
※洗面化粧台
　品番末尾にYの付く場合は、寒冷地仕様
※化粧鏡台
　電源：１００Ｖ，５０/６０Ｈｚ
　コンセント容量：１２００Ｗ
　電源コードの取出しは、左右及び上側
　くもり止めヒーター付

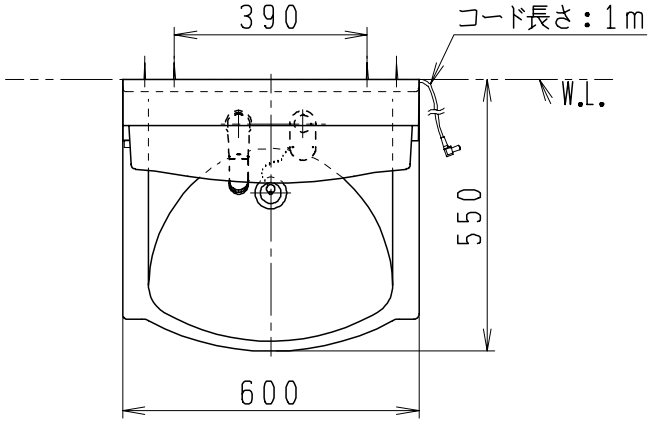

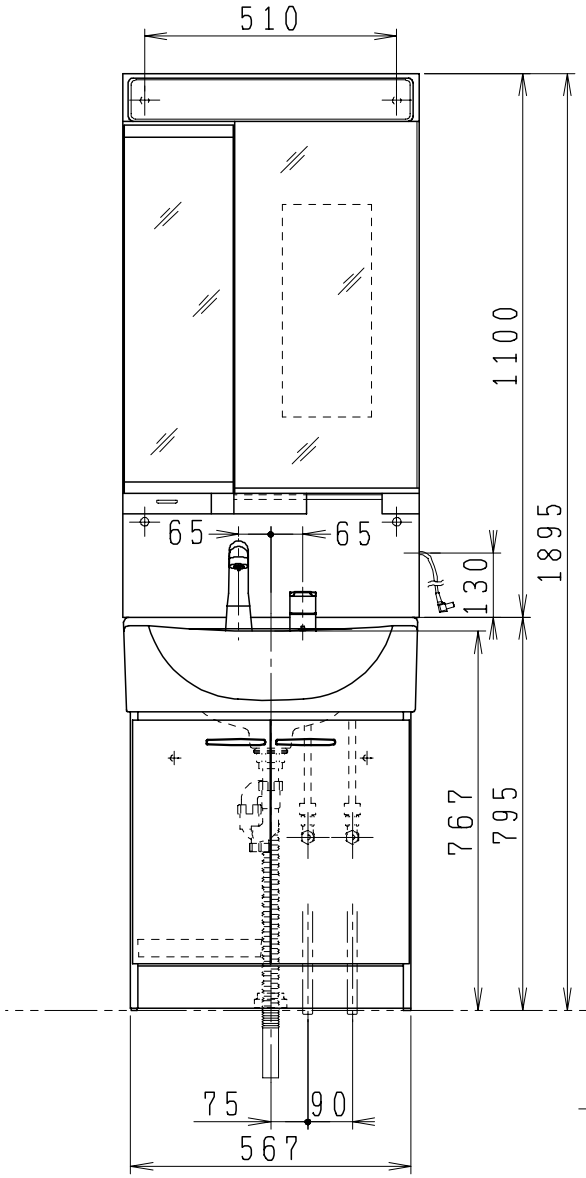

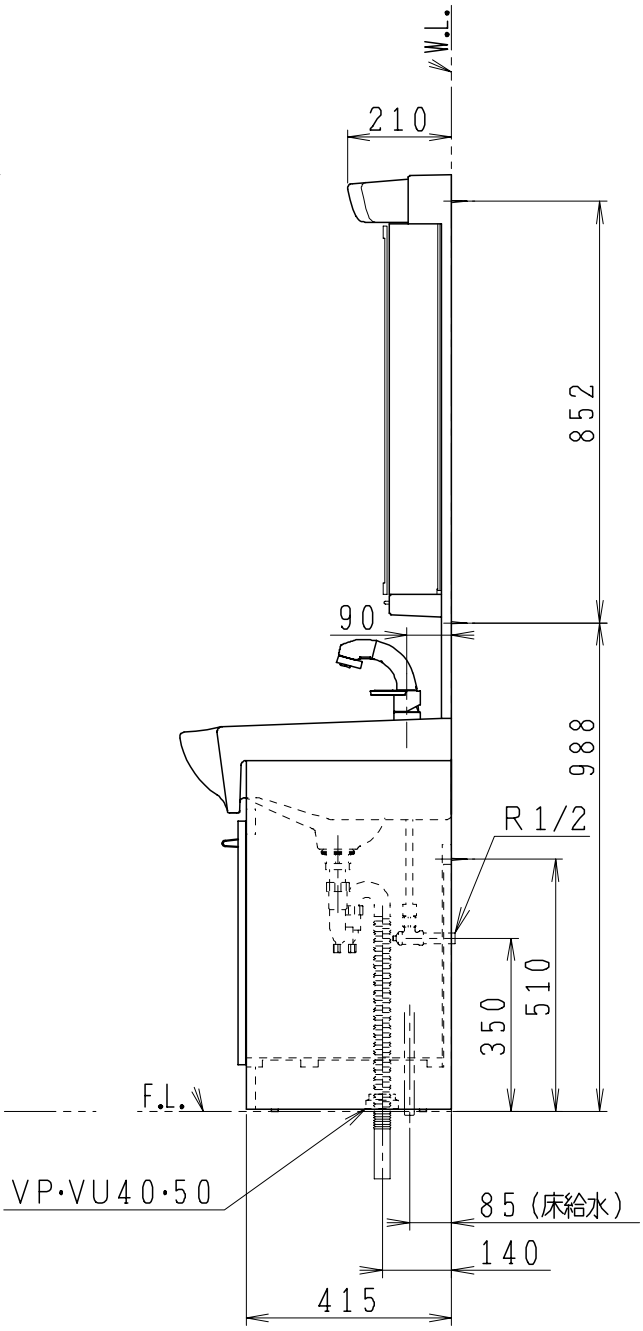

製図	写図	検図	承認	品名	品番	尺度
間瀬			古林	600mm幅 洗面化粧ユニット	LU603HAJ(Y)R1 LUM602MKH	1/15
22・2・8	・・			ジャニス工業株式会社	図番 LU216510	