品　番	品　名
LU607CSDR	洗面化粧台
LUM602CS	化粧鏡

※止水栓・L管（別途手配）

品　番	品　名
NL221-75WMY	アングル形止水栓（壁給水用、数量：2）
NL211-420WY	ストレート形止水栓（床給水用、数量：2）
44131	L管（壁排水用）

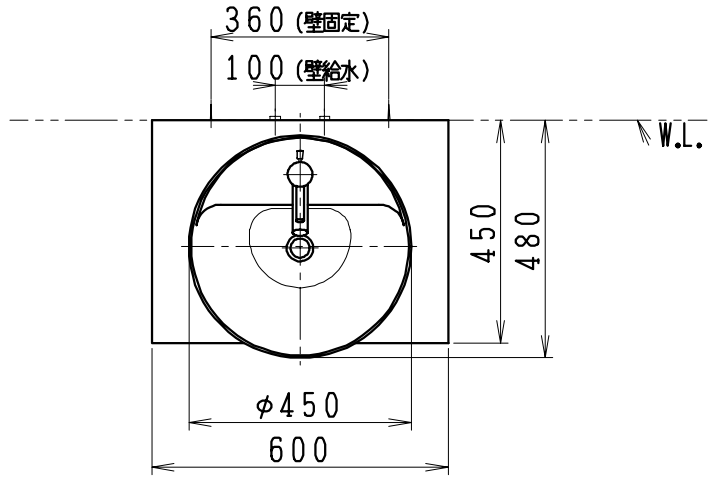

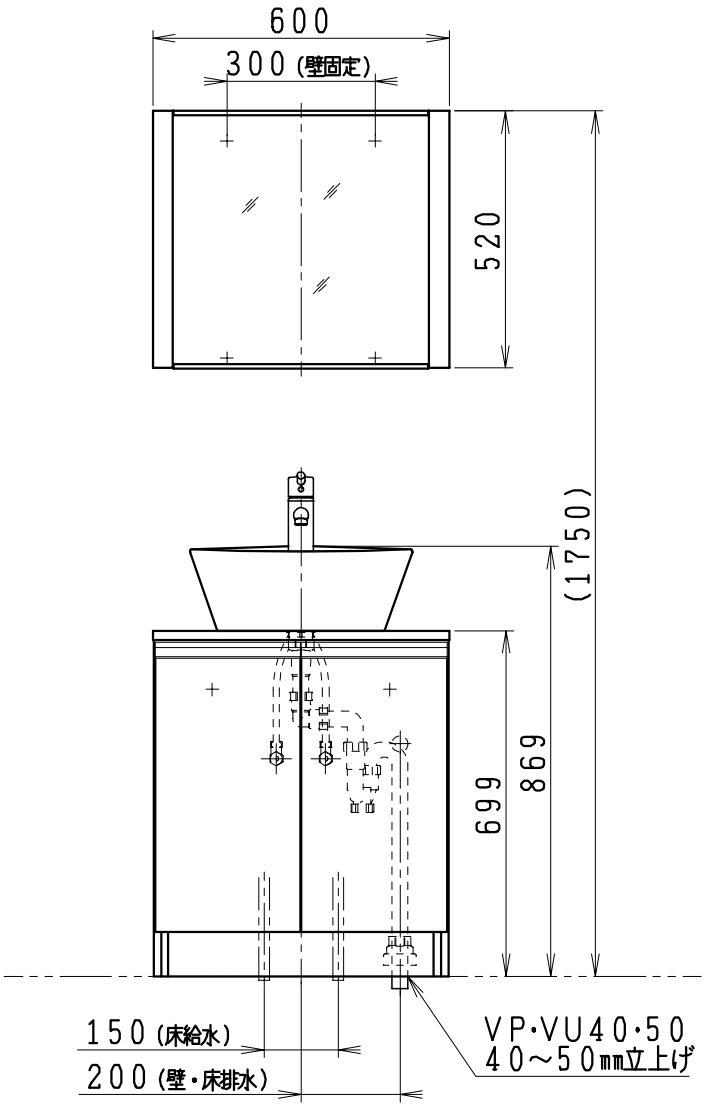

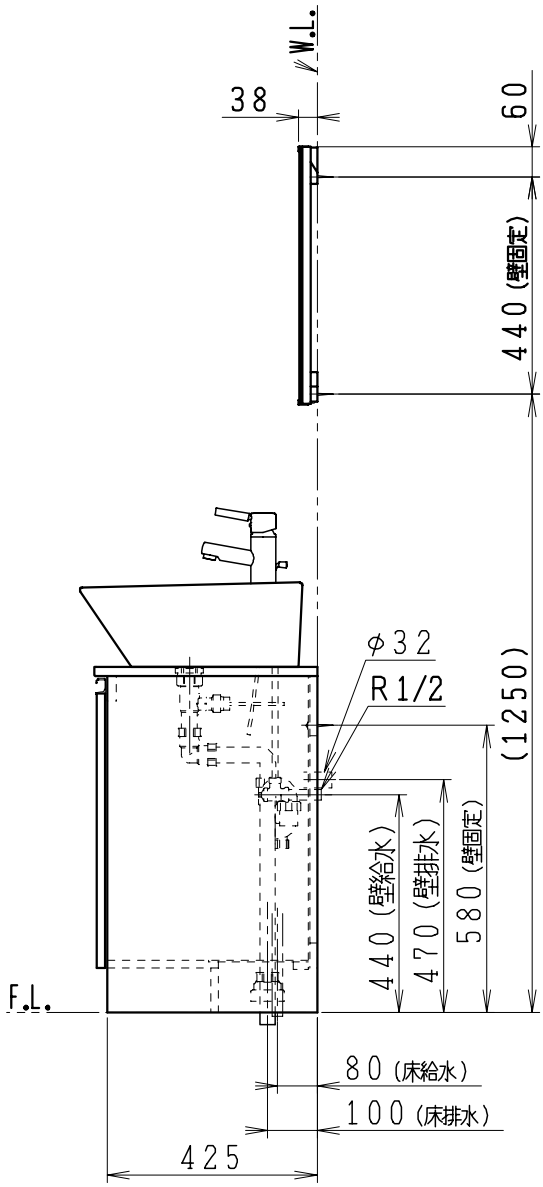

製図	写図	検図	承認	品名	品番	尺度
間瀬			古林	600mm幅 洗面化粧ユニット	LU607CSDR型 LUM602CS	1/15
21・11・5	・・			ジャニス工業株式会社	図番 LU216450	