品　番	品　名
LU753CSD	洗面化粧台
LU753CSDY	洗面化粧台：寒冷地仕様
LUM451CS	収納棚付１面鏡

※止水栓（別途手配）

品　番	品　名
NL221-75WMY	アングル形止水栓（壁給水用、数量：２）
NL221F200WY25	アングル形止水栓（床給水用、数量：２）

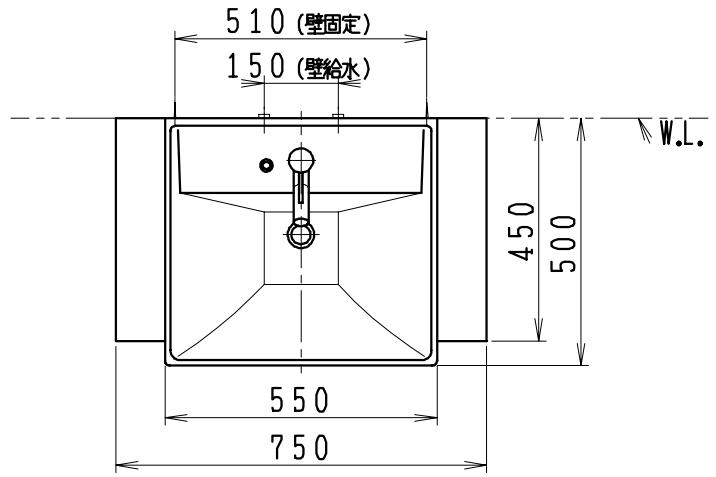

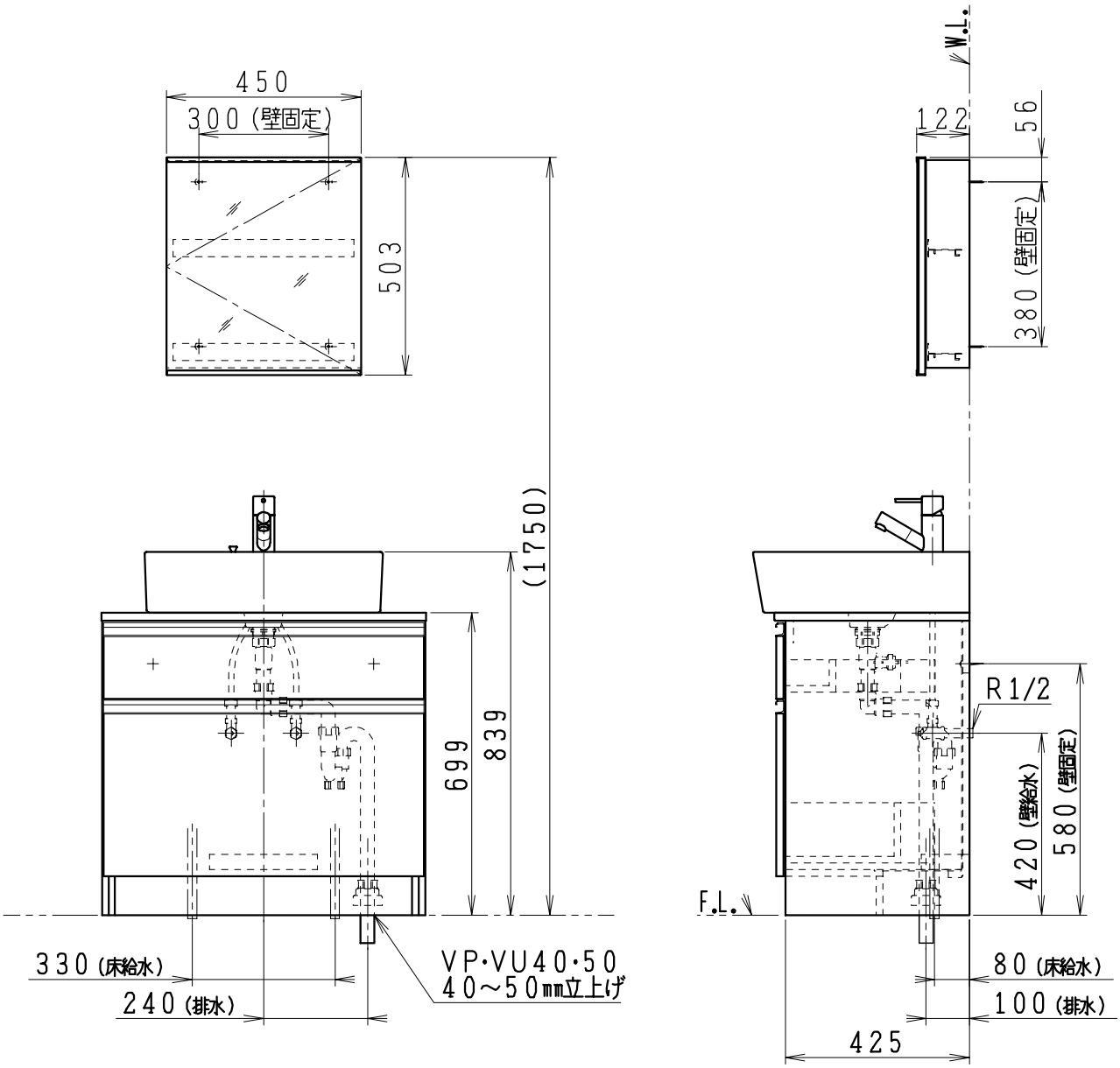

製図	写図	検図	承認	品名	品番	尺度
間瀬			古林	750mm幅 洗面化粧ユニット	LU753CSD型 LUM451CS	1/15
21・7・1	・・			ジャニス工業株式会社	図番 LU316650	