品　番	品　名
LU753CSD	洗面化粧台
LU753CSDY	洗面化粧台：寒冷地仕様

※止水栓（別途手配）・L管（別途手配）

品　番	品　名
NL221-75WMY	アングル形止水栓（壁給水用、数量：2）
NL221F200WY25	アングル形止水栓（床給水用、数量：2）
44131	L管（壁排水用）

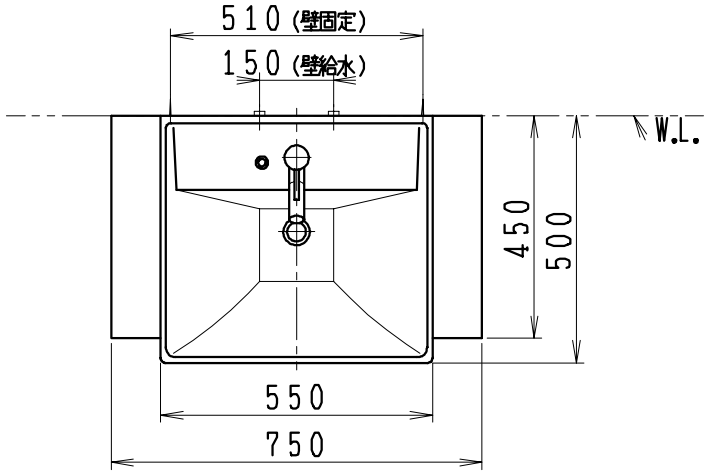

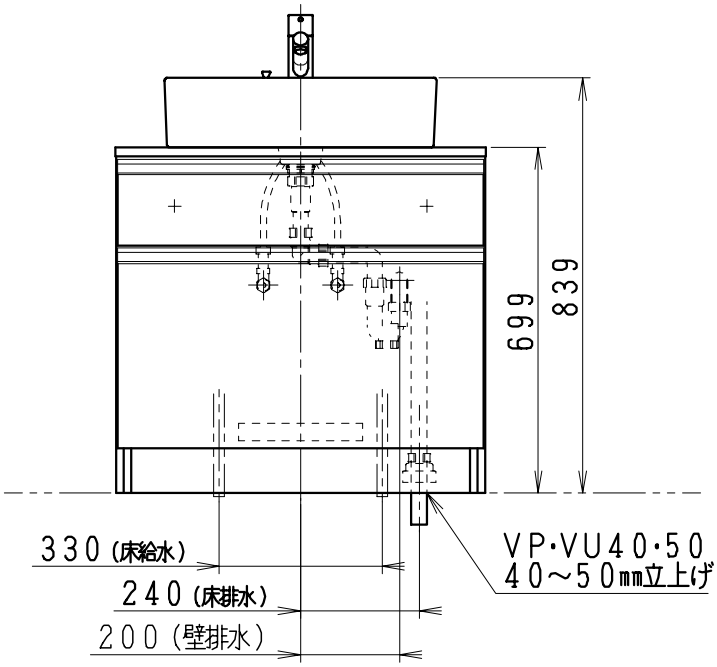

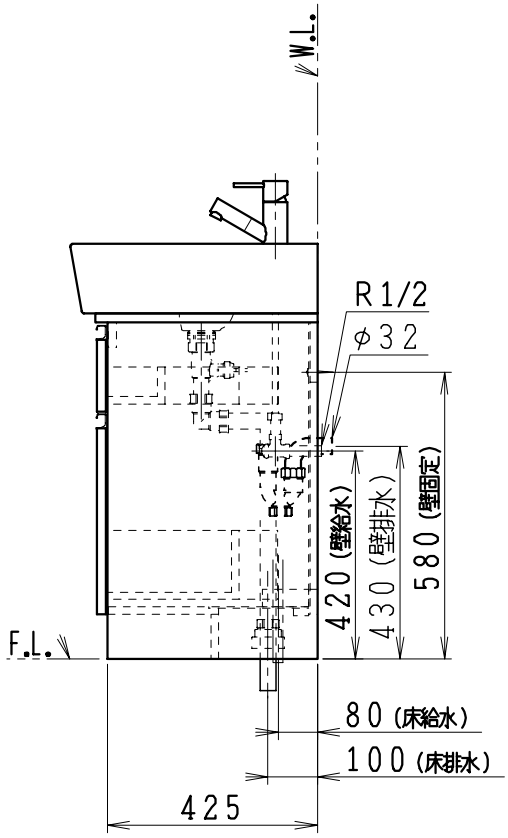

製図	写図	検図	承認	品名	750mm幅 洗面化粧台	品番	LU753CSD型	尺度	1/15
中村				ジャニス工業株式会社		図番	LU317030		
09・5・3	・・								