品　番	品　名
LU903CSD	洗面化粧台
LU903CSDY	洗面化粧台：寒冷地仕様
LUM602CS	化粧鏡

※止水栓は別途
※本図の止水栓位置は参考寸法とする

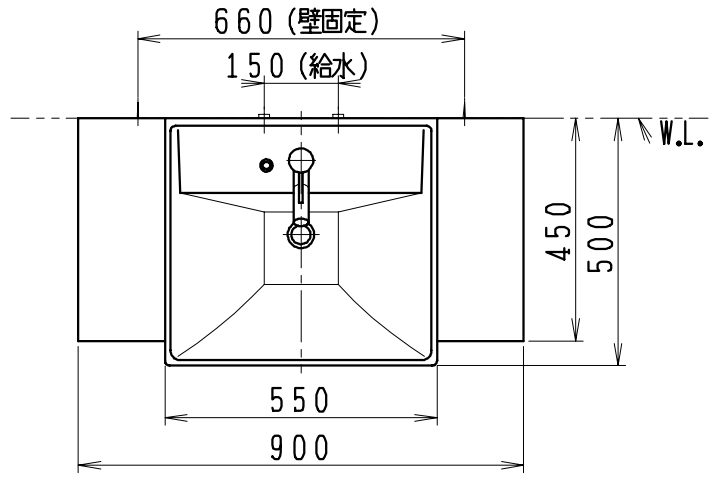

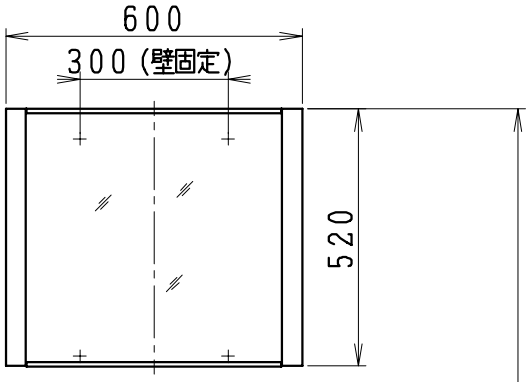

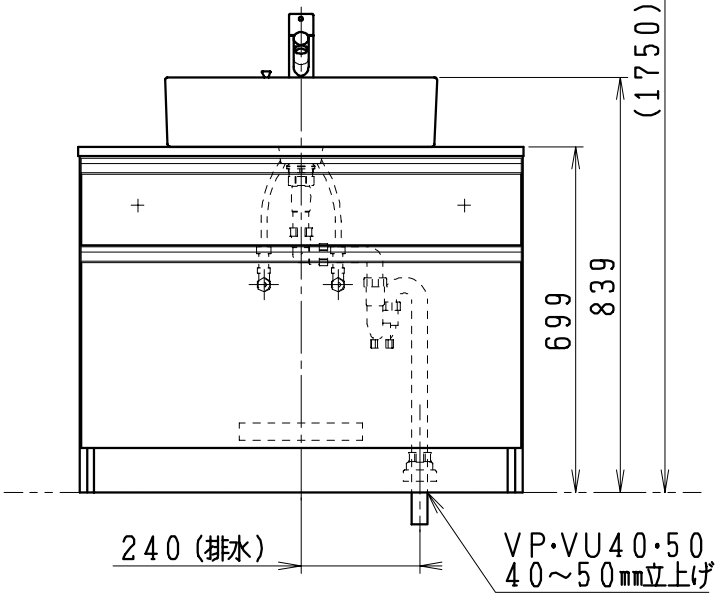

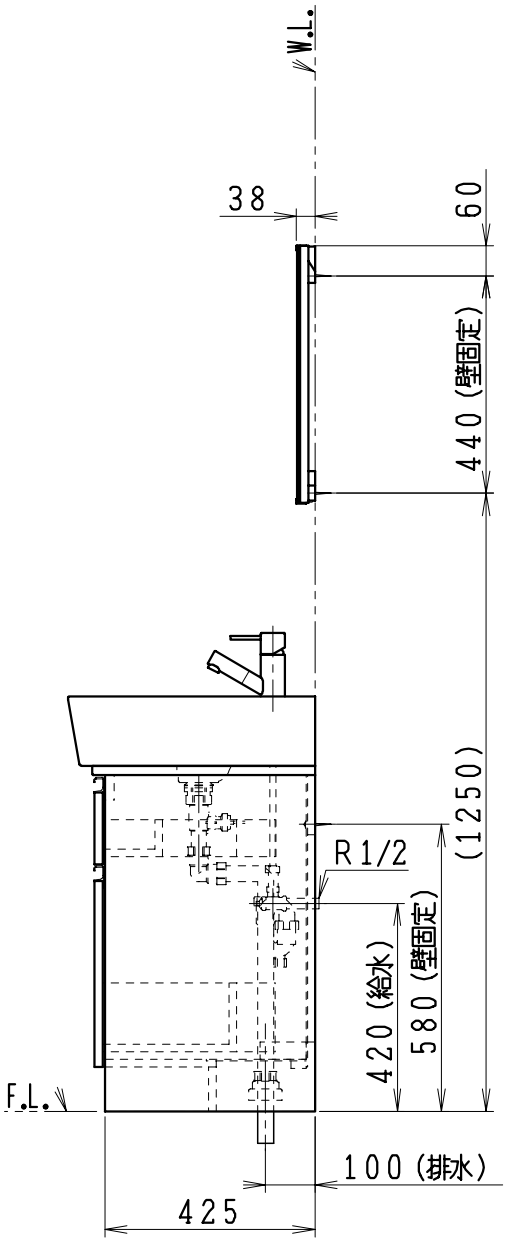

製図	写図	検図	承認	品名	品番	尺度
間瀬		中村	古林	900mm幅 洗面化粧ユニット	LU903CSD型 LUM602CS	1/15
20･10･23	・・			ジャニス工業株式会社	図番 LUA10080	