品　番	品　名
LU602TSDR	洗面化粧台
LUM602CS	化粧鏡

※選択部材（別途手配）

品　番	品　名
P2234	Pトラップ
P2233	Sトラップ
P2232	ボトルトラップ
LUMEH70-20-32B	配管アダプター
NL221-75WMY	アングル形止水栓
NL211-420WY	ストレート形止水栓

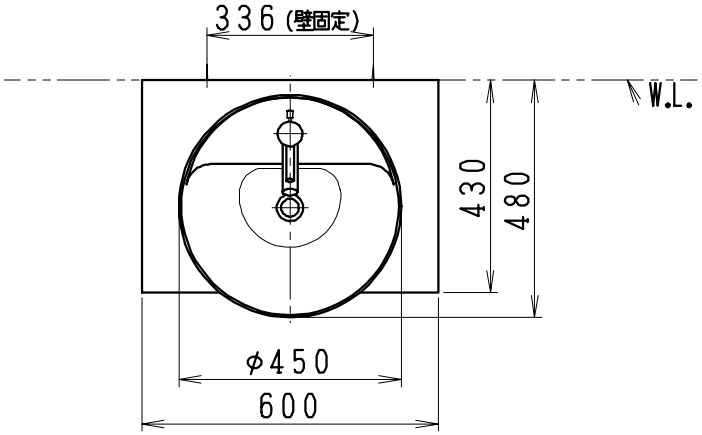

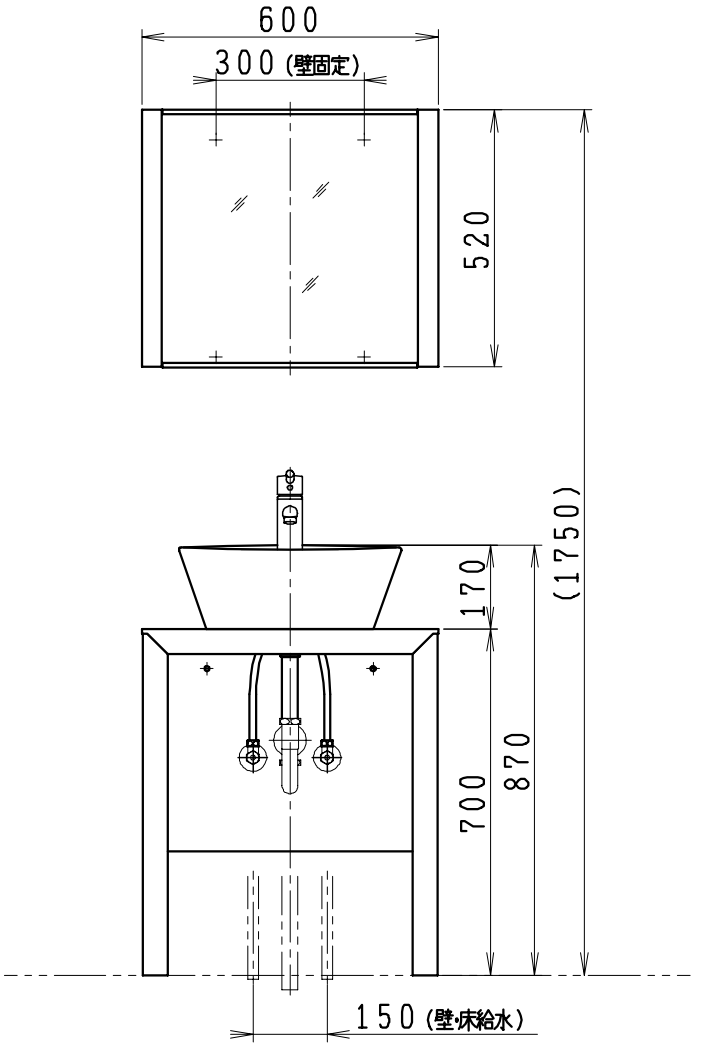

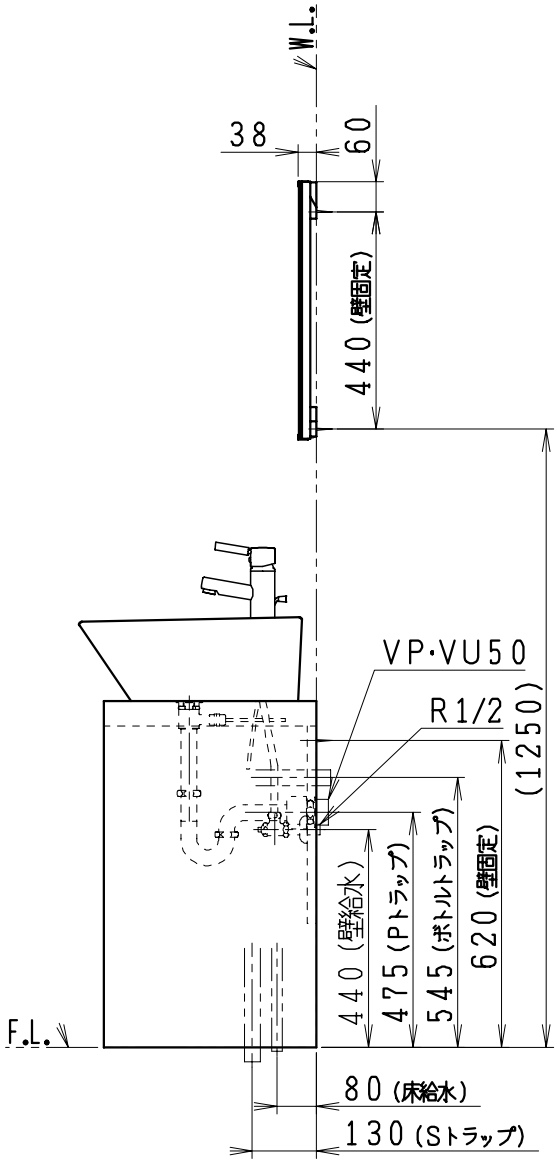

製図	写図	検図	承認	品名	品番	尺度
間瀬		中村	古林	600mm幅 洗面化粧ユニット	LU602TSDR型 LUM602CS	1/15
21・11・5	・・			ジャニス工業株式会社	図番 LU216471	