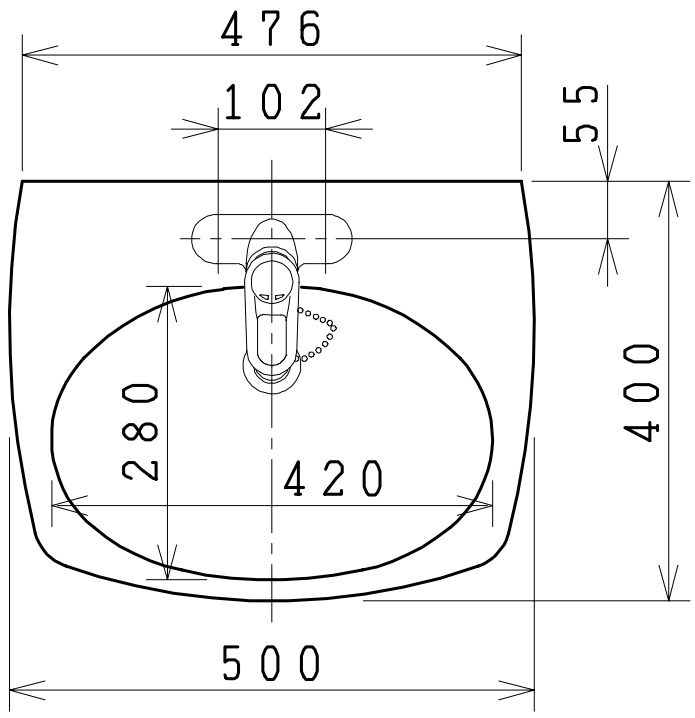

器　具　明　細

品　番	品　名	個数
L500NS	洗面器	1
FA221H	湯水混合栓	1
NL500CY	ｱﾝｸﾞﾙ形止水栓(共用形)	1
NL3P	Pトラップ	1
NT2	バックハンガー	1
NT2B	壁止金具	1

Sトラップの場合

NL3S	Sトラップ	1

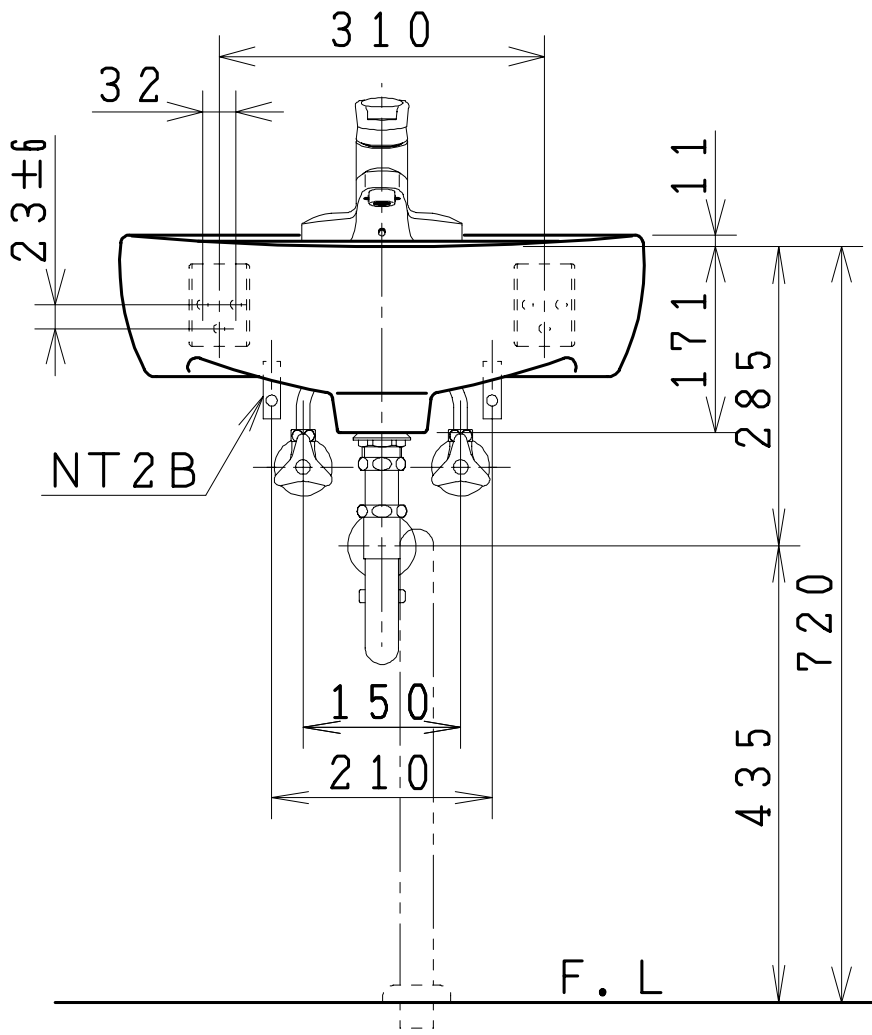

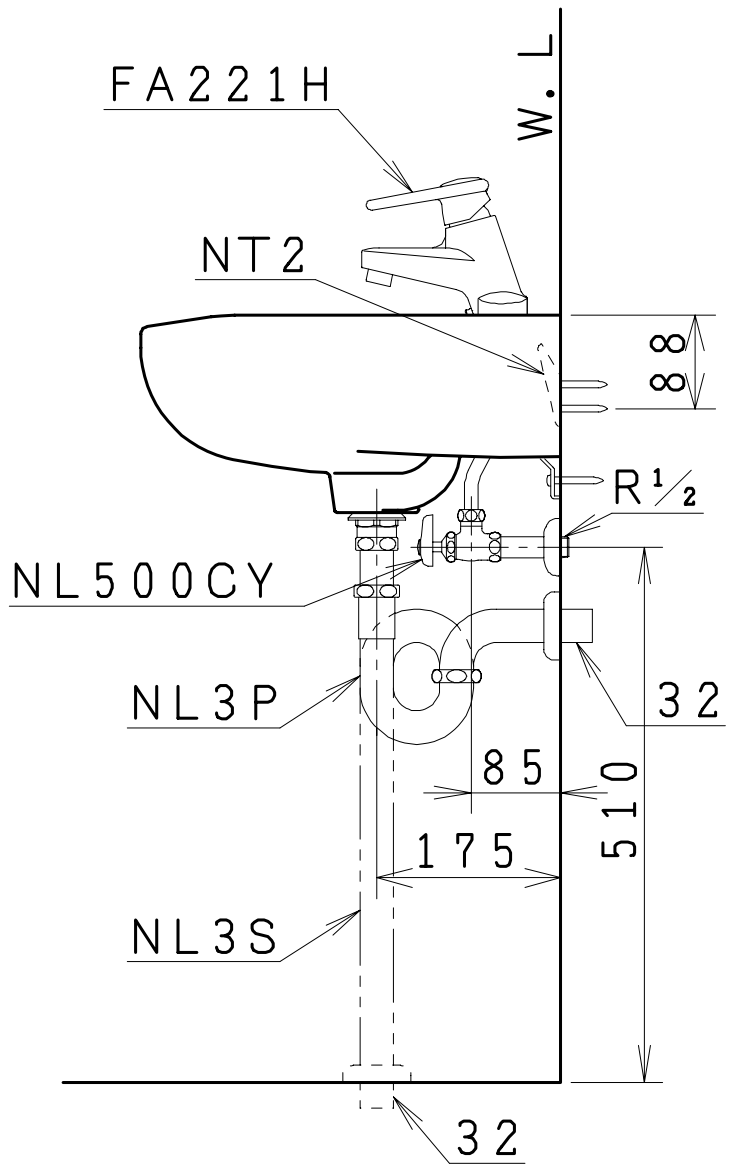

製図	写図	検図	承認	品名	小形洗面器（容量6.0ℓ）	品番	L500NS	尺度	1/10
竹内		間瀬	古林	ジャニス工業株式会社		図番	L0500044		
20・2・20	・・								