器具明細

品　　名	個数
防水パン（ＰＰ製）	1
横形トラップ（樹脂製）	1

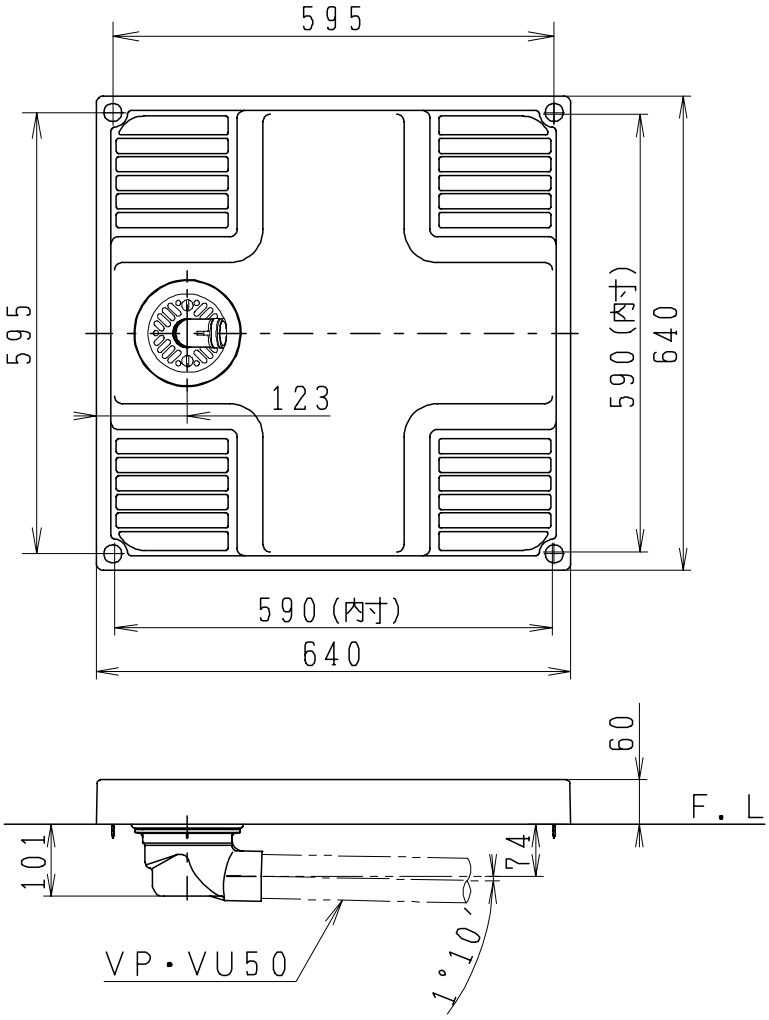

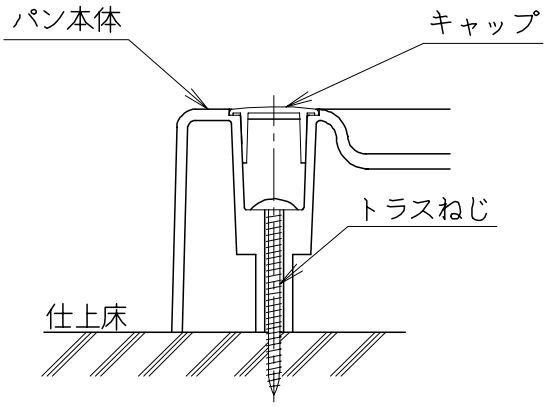

防水パン固定部詳細図

製図	写図	検図	承認	品名	640×640 洗濯機用防水パン	品番	SP6401G SP1−M	尺度	1/10
間瀬		中村	古林	ジャニス工業株式会社		図番	P0101971		
21・9・3	・・								