器具明細

品　　名	個数
防水パン（ＰＰ製）	1
縦形トラップ（樹脂製）	1

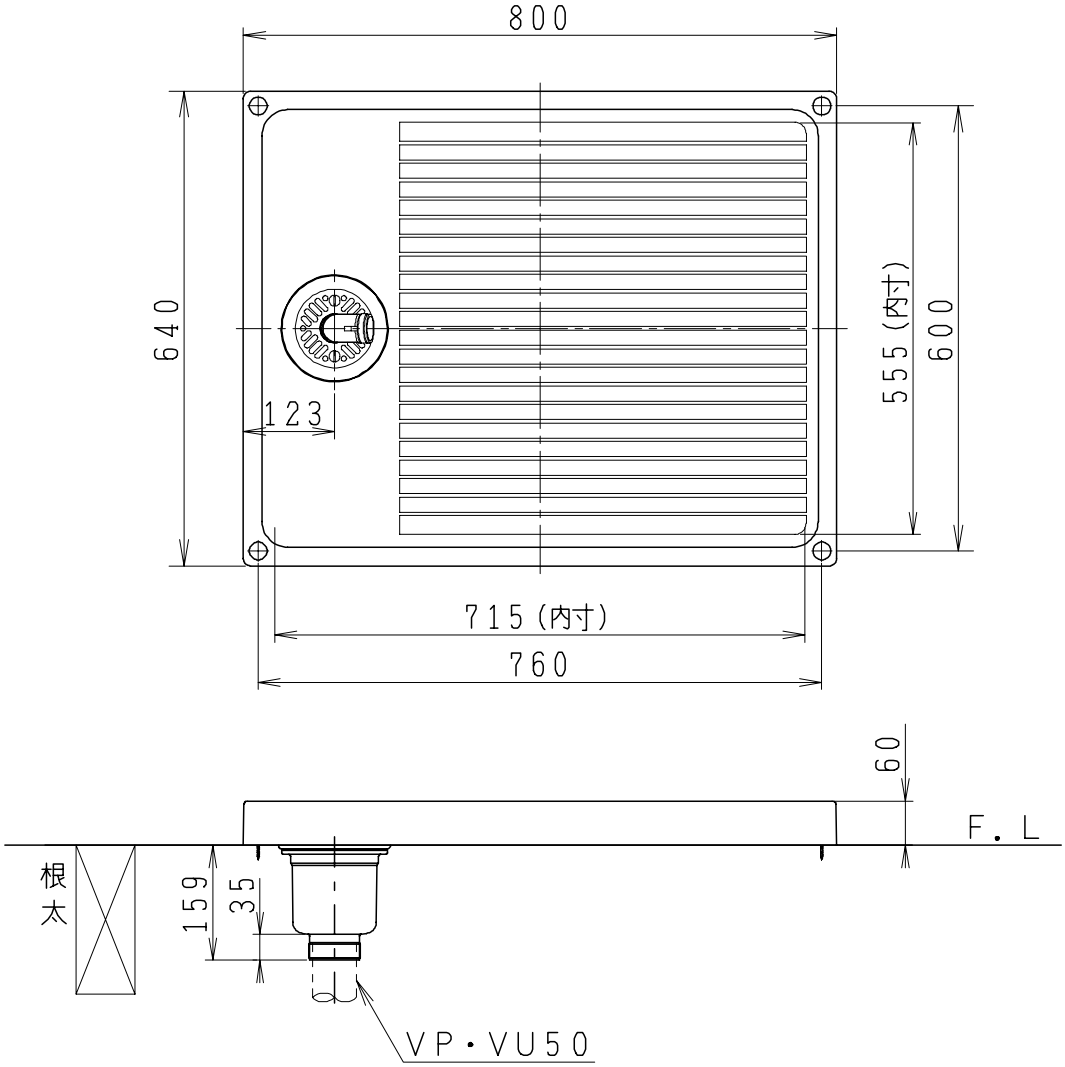

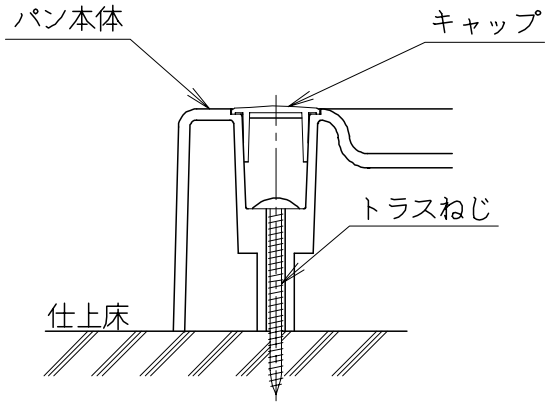

防水パン固定部詳細図

製図	写図	検図	承認	品名	品番	尺度
間瀬		中村	古林	800×640 洗濯機用防水パン	SP8641G SP2−M	1/10
21・9・18	・・			ジャニス工業株式会社	図番 P0102010	