器具明細

品　　名	個数
防水パン（ＰＰ製）	1
縦形トラップ（樹脂製）	1
トラップ接続ホース	1

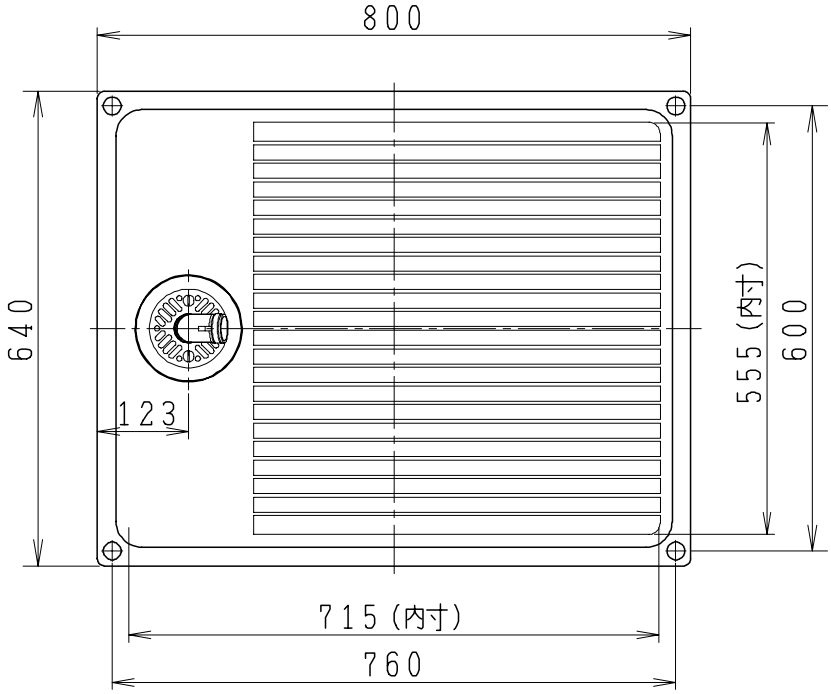

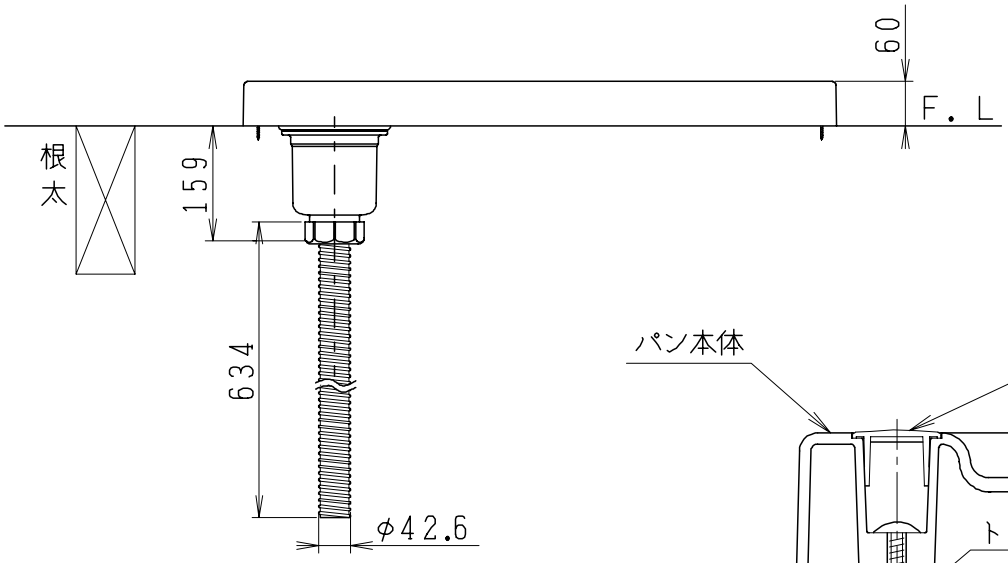

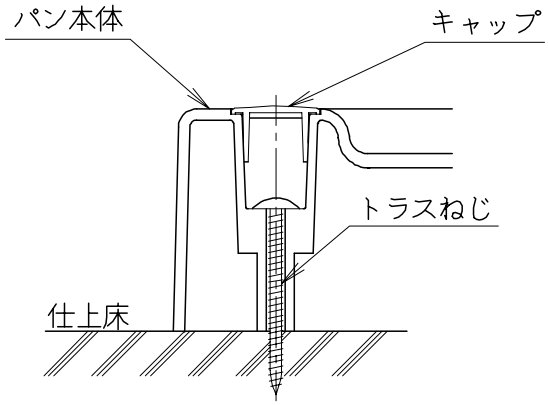

防水パン固定部詳細図

製図	写図	検図	承認	品名	800×640 洗濯機用防水パン	品番	SP8641G SP2−M MESPBPH−6	尺度	1/10
間瀬		中村	古林	ジャニス工業株式会社		図番	P0102020		
21・9・18	・・								