５００シリーズ 洗面化粧台ご提案

Janis

※写真はイメージです。

500Series

奥行き450mmのコンパクトサイズ洗面化粧台

品　　番	品　　名
ＬＵ０５０４ＦＥＤ１Ｅ１０ ＢＷ１	化粧台本体 ５００幅
ＬＵＭ５０１０ＬＬＮ	１面鏡 ＬＥＤ仕様
ＮＡ２０１	タオルバー

■カラー

ホワイト

■アクセサリー

タオルバー
ＮＡ２０１

■化粧台の特長

奥行き４５０mmのコンパクトサイズ

洗面ボウルは陶器製だから、汚れや傷に強く、お手入れが簡単です。
省スペースでも設置可能です。狭かった洗面空間にゆとりの動作空間を生み出します。便利な小物が置けるデッキがボウル左右にあります。

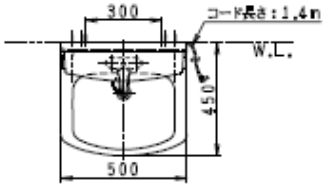

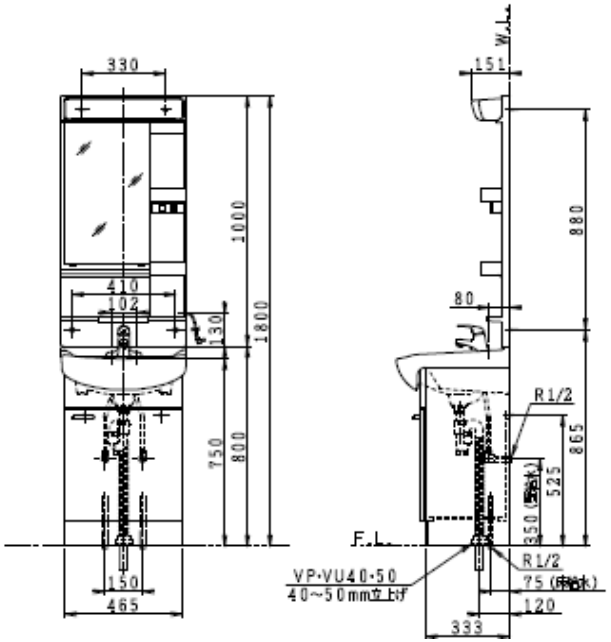

シングルレバー水栓
１つのレバー操作で水量や温度の調整が簡単に行え、誰でも簡単に操作が出来ます。

開口部が大きく使いやすい扉仕様
背の高い洗剤や掃除工具もたっぷり収納できます。
扉の位置調整は、スライド蝶番を採用しているので簡単です。

■化粧鏡

１面鏡
ＬＵＭ５０１０ＬＬＮ
（ＬＥＤ照明）

丸洗いができる
歯ブラシ立て

コンセント1口付

【お願い】
・商品写真は印刷のため、実物とは若干異なります。カラー仕様等は実際の商品見本でお確かめ下さい。
・商品写真は参考例となっております。実際に小物や花瓶等をレイアウトされる場合は、落下等の事故がないようお取り扱いにご注意下さい。